DBF-XXL

Système de suspension par câble

IDFIL

Luminaire | CVC | Electricité | Signaletique

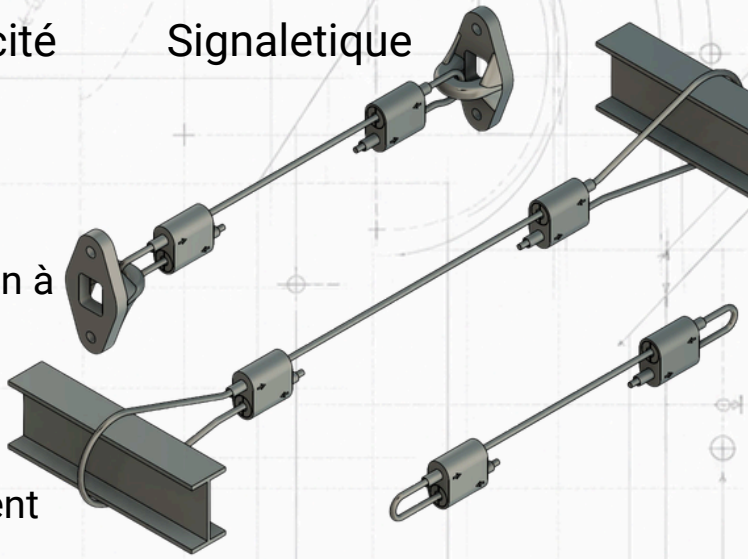

PERFORMANCES

- DBF-XXL → 375kg avec filin Ø6mm
  - 100Kg dans le cadre d'une utilisation à l'horizontale
- Coefficient sécurité : 4**:1**
- Angle max : **60°**
- Utilisation : charges statiques uniquement

DIMENSIONS

- A : 53 mm
- B : 53.5 mm
- C : 28.5 mm
- D : 18 mm

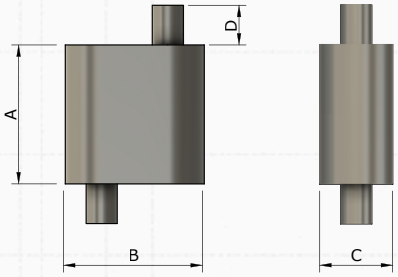

MATÉRIAUX

- Corps : Zamak
- Ressort : Inox A4
- Pistons : Laiton zingué
- inserts: Aluminium
- Billes : Inox A4

ACCESSOIRES DE MONTAGE

- Pince de tension

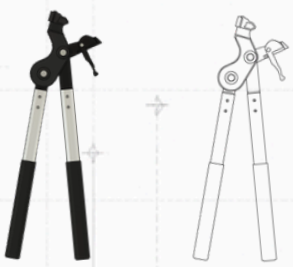

COMPATIBILITÉ / CÂBLES

- Ø câble compatible : 6 mm
- Types : acier galvanisé
- Construction 7x19

TESTÉ ET VALIDÉ

APAVE **TÜV**

Installaton rapide | Ajustement simple | Précision & sécurité | Léger & discret

www.idfil.eu

RECOMMANDATIONS

Pour des raisons de sécurité, nos produits doivent être manipulés et installés en tenant compte de nos recommandations. Le non-respect de celles-ci peut engendrer un défaut de fonctionnement. En cas d'accident lié au non respect de nos consignes, la garantie de nos produits ne pourra pas être engagée.

N'hésitez pas à nous solliciter pour la mise en oeuvre de nos solutions.

- **Respecter les charges d'utilisation.**



- **Ne pas peindre les composants du système de suspension.**



- **Utiliser uniquement pour la suspension de charges statiques.**



- **Ne pas utiliser en piscine, milieu chloré ou corrosif.**



- **Ne pas introduire un câble effiloché dans le bloque-filin autobloquant.**



- **Ne pas mettre en contact avec de la graisse ou des lubrifiants.**



- **Assurez-vous qu'il n'existe pas de risque d'impacts sur le système de suspension.**



- **Ne pas dépasser un angles de 60° lors de la mise en oeuvre.**





N'hésitez pas à nous contacter au

03 88 31 28 75

ou par mail

adv@idfil.eu

IDFIL est une marque d'**IDfyp**
4 rue Alfred Kastler 67540 OSTWALD Tel: 03 88 31 28 75 Fax: 09 70 10 15 30 Site internet:
www.idfil.eu