CCTEVO ARCHITECTURAL

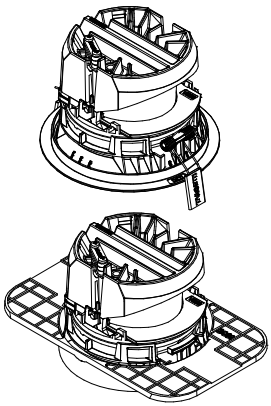

ARC 105

13W Sorgente Led / Led source
15W Apparecchio / Fixture
COD. 1T7834 / 1T7836 / 1T7838 / 1T7840 / 1T8682 / 1T8684
COD. 1T8686 / 1T8688 / 1T8702 / 1T8705 / 1T8708 / 1T8711
COD. 1T8742 / 1T8744 / 1T8745 / 1T8748 / 1T8750 / 1T8751
COD. 1T8756 / 1T8762 / 1T8794 / 1T8796 / 1T8798 / 1T8800

12W Sorgente Led / Led source
14W Apparecchio / Fixture
COD. 1T7854 / 1T7856 / 1T7858 / 1T7860 / 1T7862 / 1T7864
COD. 1T7878 / 1T7880 / 1T8690 / 1T8692 / 1T8694 / 1T8696
COD. 1T8704 / 1T8710 / 1T8714 / 1T8716 / 1T8717 / 1T8720
COD. 1T8722 / 1T8723 / 1T8726 / 1T8729 / 1T8732 / 1T8735
COD. 1T8754 / 1T8757 / 1T8760 / 1T8763 / 1T8766 / 1T8768
COD. 1T8769 / 1T8772 / 1T8774 / 1T8775 / 1T8778 / 1T8780
COD. 1T8782 / 1T8784 / 1T8786 / 1T8788 / 1T8802 / 1T8804
COD. 1T8806 / 1T8808 / 1T8810 / 1T8812 / 1T8814 / 1T8816

5,7W Sorgente Led / Led source
7,3W Apparecchio / Fixture
COD. 1T7830 / 1T7831 / 1T7832 / 1T7833 / 1T7882 / 1T7883
COD. 1T7884 / 1T7885 / 1T8698 / 1T8699 / 1T8700 / 1T8701
COD. 1T8728 / 1T8731 / 1T8734 / 1T8737 / 1T8738 / 1T8739
COD. 1T8740 / 1T8741 / 1T8790 / 1T8791 / 1T8792 / 1T8793

18W Sorgente Led / Led source
20W Apparecchio / Fixture
COD. 1T7855 / 1T7857 / 1T7859 / 1T7861 / 1T7863 / 1T7865
COD. 1T7879 / 1T7881 / 1T8691 / 1T8693 / 1T8695 / 1T8697
COD. 1T8707 / 1T8713 / 1T8715 / 1T8718 / 1T8719 / 1T8721
COD. 1T8724 / 1T8725 / 1T8727 / 1T8730 / 1T8733 / 1T8736
COD. 1T8755 / 1T8758 / 1T8761 / 1T8764 / 1T8767 / 1T8770
COD. 1T8771 / 1T8773 / 1T8776 / 1T8777 / 1T8779 / 1T8781
COD. 1T8783 / 1T8785 / 1T8787 / 1T8789 / 1T8803 / 1T8805
COD. 1T8807 / 1T8809 / 1T8811 / 1T8813 / 1T8815 / 1T8817

19W Sorgente Led / Led source
21W Apparecchio / Fixture
COD. 1T7835 / 1T7837 / 1T7839 / 1T7841 / 1T8683 / 1T8685
COD. 1T8687 / 1T8689 / 1T8703 / 1T8706 / 1T8709 / 1T8712
COD. 1T8743 / 1T8746 / 1T8747 / 1T8749 / 1T8752 / 1T8753
COD. 1T8759 / 1T8765 / 1T8795 / 1T8797 / 1T8799 / 1T8801

220-240V - 50/60Hz

1	T	X	X	X	X		

E	L	Electronic
D	A	DALI Dimmable
		T R Trimless

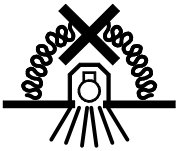

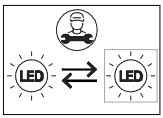

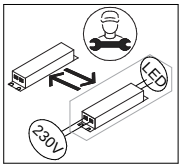

L'apparecchio non deve, in alcuna circostanza, essere coperto con materiale isolante o similare.

The luminaire shall, under no circumstances, be covered with insulating matting or similar material.

In caso di dubbi sulla simbologia, riferirsi al catalogo o al sito web.

If in doubt about the symbols refer to catalog or website

ARC 58

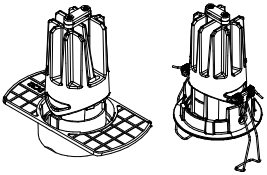

8,2W Sorgente Led / Led source
9,7W Apparecchio / Fixture
COD. 1T8450 / 1T8451 / 1T8452 / 1T8453 / 1T8454 / 1T8455
COD. 1T8456 / 1T8457 / 1T8462 / 1T8463 / 1T8464 / 1T8465
COD. 1T8466 / 1T8467 / 1T8468 / 1T8469 / 1T8474 / 1T8475
COD. 1T8476 / 1T8477 / 1T8478 / 1T8479 / 1T8480 / 1T8481

9,5W Sorgente Led / Led source
11W Apparecchio / Fixture
COD. 1T8446 / 1T8447 / 1T8448 / 1T8449 / 1T8458 / 1T8459
COD. 1T8460 / 1T8461 / 1T8470 / 1T8471 / 1T8472 / 1T8473

ARC 78

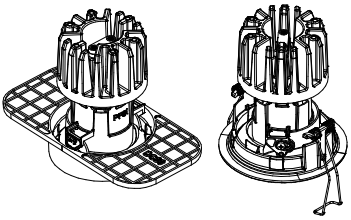

9,3W Sorgente Led / Led source
11W Apparecchio / Fixture
COD. 1T7886 / 1T7887 / 1T7888 / 1T7889 / 1T8826 / 1T8827
COD. 1T8828 / 1T8829 / 1T8838 / 1T8839 / 1T8840 / 1T8841

12W Sorgente Led / Led source
13W Apparecchio / Fixture
COD. 1T8818 / 1T8819 / 1T8820 / 1T8821 / 1T8822 / 1T8823
COD. 1T8824 / 1T8825 / 1T8830 / 1T8831 / 1T8832 / 1T8833
COD. 1T8834 / 1T8835 / 1T8836 / 1T8837 / 1T8842 / 1T8843
COD. 1T8844 / 1T8845 / 1T8846 / 1T8847 / 1T8848 / 1T8849

ARC 160

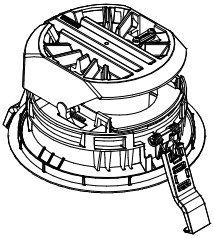

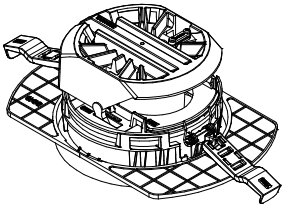

7,1W Sorgente Led / Led source
8,6W Apparecchio / Fixture
COD. 1T8506 / 1T8507 / 1T8508 / 1T8509 / 1T8566 / 1T8567
COD. 1T8568 / 1T8569 / 1T8570 / 1T8571 / 1T8572 / 1T8573

12W Sorgente Led / Led source
14W Apparecchio / Fixture
COD. 1T8370 / 1T8371 / 1T8372 / 1T8373 / 1T8578 / 1T8579
COD. 1T8580 / 1T8581 / 1T8618 / 1T8619 / 1T8620 / 1T8621

25W Sorgente Led / Led source
28W Apparecchio / Fixture
COD. 1T8374 / 1T8377 / 1T8380 / 1T8383 / 1T8386 / 1T8389
COD. 1T8392 / 1T8395 / 1T8494 / 1T8497 / 1T8500 / 1T8503
COD. 1T8510 / 1T8511 / 1T8512 / 1T8513 / 1T8514 / 1T8515
COD. 1T8516 / 1T8517 / 1T8566 / 1T8567 / 1T8568 / 1T8569
COD. 1T8574 / 1T8575 / 1T8576 / 1T8577 / 1T8582 / 1T8585
COD. 1T8588 / 1T8591 / 1T8594 / 1T8597 / 1T8600 / 1T8603
COD. 1T8606 / 1T8609 / 1T8612 / 1T8615 / 1T8622 / 1T8625
COD. 1T8628 / 1T8631 / 1T8634 / 1T8637 / 1T8640 / 1T8643
COD. 1T8646 / 1T8649 / 1T8652 / 1T8655 / 1T8658 / 1T8659
COD. 1T8660 / 1T8661 / 1T8662 / 1T8663 / 1T8664 / 1T8665
COD. 1T8670 / 1T8671 / 1T8672 / 1T8673 / 1T8674 / 1T8675
COD. 1T8676 / 1T8677 / 1T8678 / 1T8679 / 1T8680 / 1T8681

31W Sorgente Led / Led source
35W Apparecchio / Fixture
COD. 1T8375 / 1T8378 / 1T8381 / 1T8384 / 1T8387 / 1T8390
COD. 1T8393 / 1T8396 / 1T8495 / 1T8498 / 1T8501 / 1T8504
COD. 1T8583 / 1T8586 / 1T8589 / 1T8592 / 1T8595 / 1T8598
COD. 1T8601 / 1T8604 / 1T8607 / 1T8610 / 1T8613 / 1T8616
COD. 1T8623 / 1T8626 / 1T8629 / 1T8632 / 1T8635 / 1T8638
COD. 1T8641 / 1T8644 / 1T8647 / 1T8650 / 1T8653 / 1T8656

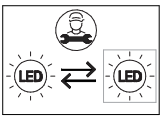

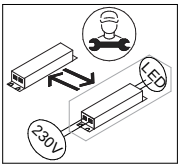

(I) Lasciare una copia di queste istruzioni al responsabile della manutenzione.
(GB) Please leave a copy of these instructions to the person responsible for the maintenance of the installation.
(F) Laisser une copie de ces instructions au responsable de l'entretien du système
(D) Dieses Hinweisblatt muss von dem Verantwortlichem der Wartung aufbewahrt werden
(S) Lämna en kopia av dessa instruktioner till underhållschefen.
(E) Entregar una copia de estas instrucciones al responsible de la instalacion.
(عربي) يـرجى تـرك نسـخة من ارشـادات وتعليمـات التركيـب للفـني المسـئول عن برنـامج الصـيانة
(RU) Пожалуйста, сохраните копию инструкции у лица, ответственного за обслуживание установленного оборудования.
(中国) 请给负责安装维护的人员保留或转达一份说明书。

(I) L'apparecchio deve essere installato da personale qualificato. L'azienda declina ogni responsabilità qualora l'installazione non avvenga secondo le norme vigenti.
(GB) This fixture must be installed by a qualified electrician . Targetti is not responsible if its fixtures are not installed according to local safety standards.
(F) L'appareil doit être installer par électriciens qualifies. Targetti ne peut pas être responsable pour toutes les installations qui ne respectent pas les normes de sécurité en vigueur.
(D) Das Gerät muss von Elektroinstallateuren montiert werden. Targetti ist nicht verantwortlich, wenn die Montage nicht gemäß der Sicherheitsvorschriften stattfindet.
(S) Apparaten ska installeras av kvalificerad personal. Företaget frånsäger sig allt ansvar om installationen inte sker enligt gällande föreskrifter.
(E) El aparato debe ser instalado por electricistas cualificados. Targetti no se responsabilizara de todas las installaciones que no respeten las normas da seguridad en vigor.
(عربي) الشـركة المصـنعة لاتتحمـل اي مسـئولية قانونيـة فـي حالـة عدم تركيـب الجهـاز حسـب الارشـادات والمواصـفات المعمـول بهـا يجـب تركيـب هذا الجهـاز عن طـريق الفـني المختـص فقـط
(RU) Сохраните этикетку от оригинальной упаковки на случай возможного будущего обращения в компанию.
(中国) 该灯具应由有资质的电工安装；如果灯具没有按照本国的安全规范安装，TARGETTI将不承担相关责任

(I) Conservare l'etichetta dell'imballo originale per eventuali reclami futuri.
(GB) Keep the label of the original packaging for the eventual future claims.
(F) Garder l'étiquette de l'emballage original pour éventuelles réclamations futures.
(D) Die Etikette der Originalverpackung muss für eventuelle zukünftige Reklamationen aufbewahrt werden.
(S) Håll etiketten på originalförpackningen för eventuella framtida krav.
(E) Conservar la etiqueta del embalaje original para posibles reclamaciones.
(عربي) يـرجى الحفـاظ علـى الملصـق الموجـود علـى العلبـة الاصـلية لاسـتعمالها فـي حالـة اي تقـديم شـكاوي فـي المسـتقبل
(RU) Сохраните этикетку от оригинальной упаковки на случай возможного будущего обращения в компанию.
(中国) 请保持好原始包装上的标签

(I) Per la sostituzione del modulo led o dell'intero apparecchio contattare la nostra assistenza clienti all'indirizzo technical@targetti.com
(GB) To replace the LED module or the entire luminaire, contact our customer service at technical@targetti.com
(F) Pour remplacer le module LED ou l'ensemble du luminaire, contactez notre service client à technical@targetti.com
(D) Um das LED-Modul oder die gesamte Leuchte auszutauschen, wenden Sie sich an unseren Kundendienst unter Technical@targetti.com
(S) ***För att byta ut LED-modulen eller hela armaturen, kontakta vår kundtjänst på technical@targetti.com***
(E) Para reemplazar el módulo LED o la luminaria completa, comuníquese con nuestro servicio al cliente en technical@targetti.com
(عربي) في حالة الحاجة تغيير مصدر الإضاءة (LED) أو الكشاف بالكامل ، يرجى الإتصال بمكتب خدمة الزبائن على الايميل technical@targetti.com
(RU) Для замены LED модуля или всего светильника пожалуйста свяжитесь с нашей технической службой technical@targetti.com
(中国) 如需替换LED模组或者整个灯具，请联系客服:technical@targetti.com

(I) Attenzione nell'area di prodotto del sito web - www.targetti.com - potrebbe essere disponibile una versione più aggiornata del presente manuale
(GB) Attention in the product area of the website - www.targetti.com - could be available one most updated version of this manual
(F) Attention, dans l'aire du produit du site web - www.targetti.com - il pourrait être disponible une versione plus récente de ce manuel
(D) Achtung, in der produktspalte www.targetti.com koennte eine ueberarbeitete version dieser anleitung zur verfuegung stehen
(S) Försiktighet i produkten enligt webbplatsen - www.targetti.com, det kan finnas en mer aktuell version av manualen på produktområdet på web-sidan
(E) Para más información acerca del producto puede visitar nuestra página web - www.targetti.com - podría estar disponible una versión más actualizada del presente manual
(عربي) إنتبـاه :فـي صـفحة المنتجـات علـى الموقـع - www.targetti.com - قـد يتوفـر إصـدار أحدث من هذا الكتيـب
(RU) АКТУАЛЬНАЯ ВЕРСИЯ ИНСТРУКЦИИ ДОСТУПНА ДЛЯ ЗАГРУЗКИ В РАЗДЕЛЕ PRODUCTS САЙТА www.targetti.com
(中国) 请留意官网的产品介绍栏，可获得产品的最新版本-www.targetti

This product contains a light source of energy efficiency class < https://www.targetti.com/en/Site-Search >
Questo prodotto contiene una sorgente luminosa di classe di efficienza energetica < https://www.targetti.com/it/Cerca-nel-sito >
Ce produit contient une source lumineuse de classe d'efficacité énergétique < https://www.targetti.com/fr/Chercher-sur-le-site>
Dieses Produkt enthält eine Lichtquelle der Energieeffizienzklasse < https://www.targetti.com/de/Auf-der-Seite-suchen>
Este producto contiene una fuente de luz de clase de eficiencia energética < https://www.targetti.com/es/Busca-en-el-sitio-web>

RG1 secondo norma IEC/TR 62778:2014 / RG1 in accordance with IEC/TR 62778:2014
RG1 selon la norme IEC/TR 62778:2014 / RG1 nach der norm IEC/TR 62778:2014
RG1 enlight IEC/TR 62778:2014 / RG1 volgens IEC/TR 62778:2014
RG1 de acordo com norma IEC/TR 62778:2014

CCTEVO ARCHITECTURAL TRIM 58-78-105-160

58

EL / DA

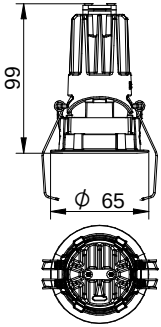

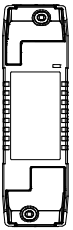

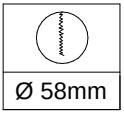

78

EL DA

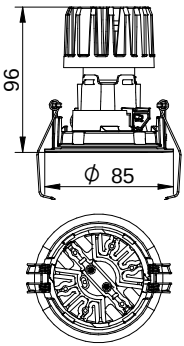

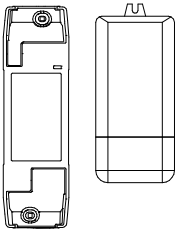

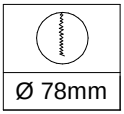

105

EL DA

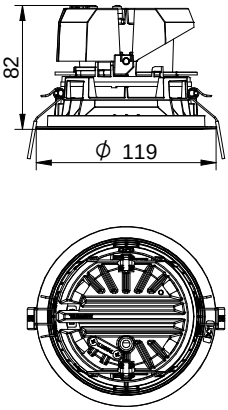

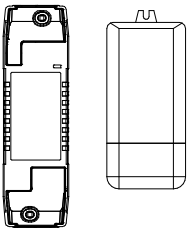

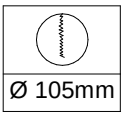

160

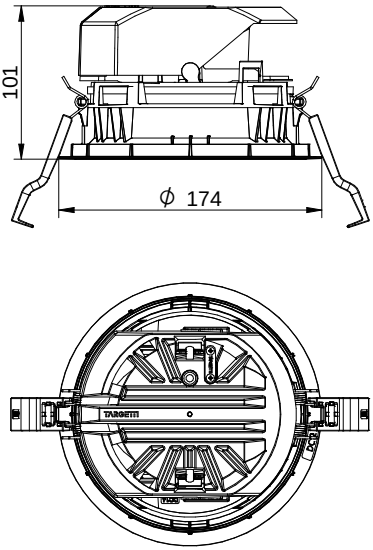

EL

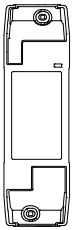

DA

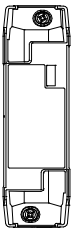

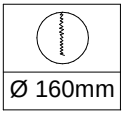

TRIM

	58	78	105	160
(A) dm³ Min.	8	23	22	40

58

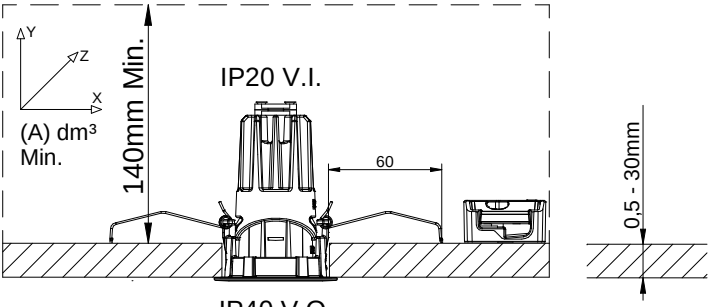

IP40 V.O.

78

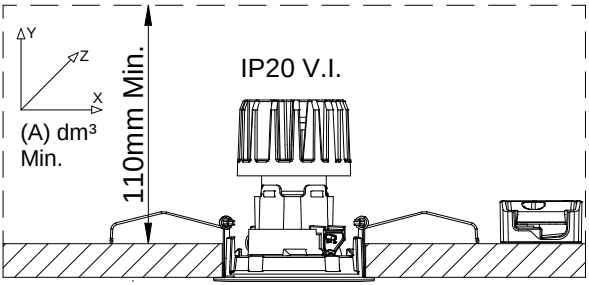

IP40 V.O.

105

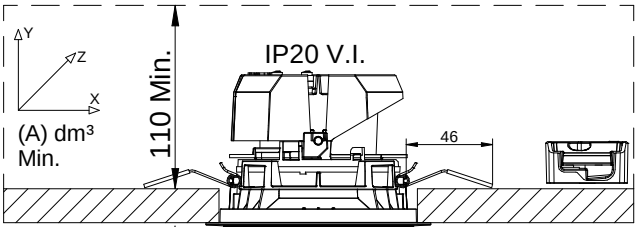

IP40 V.O.

160

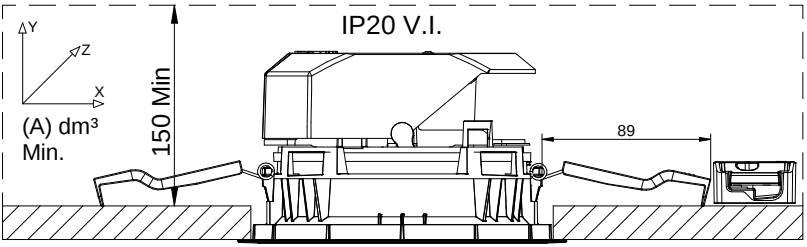

IP40 V.O.

Alimentazione / Power supply

1 T X X X X E L

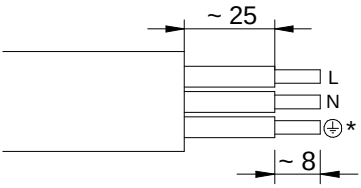

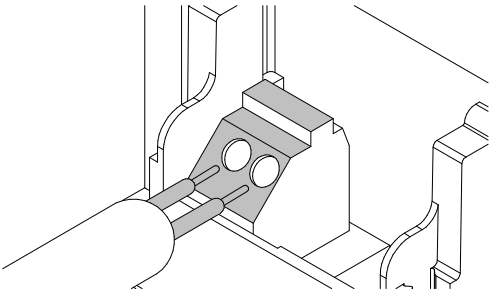

1 T X X X X D A

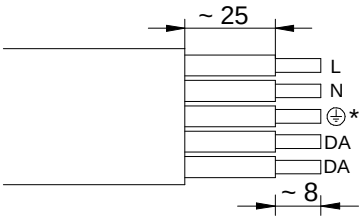

H05VV-F --mm² Max

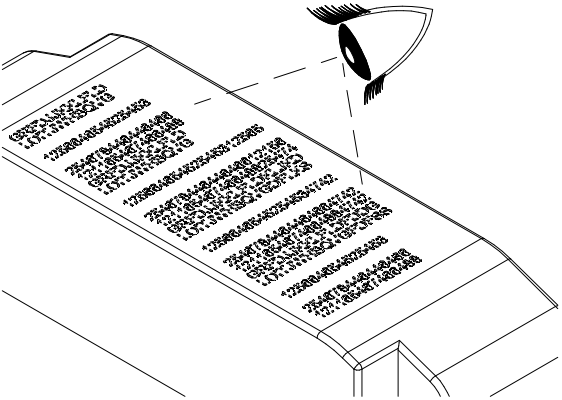

*

(I) L'apparecchio è conforme alla classe di isolamento II, secondo la EN60598-1.
Qualora sia presente un alimentatore con morsetto per la terra funzionale è necessario collegarla.

(GB) The luminaires complies with insulation class II, according to EN60598-1.
If there is a power supply with a terminal for the functional earth, it must be connected.

(F) L'appareil est conforme à la classe d'isolation II, conformément à la norme EN60598-1.
S'il existe une alimentation avec une borne pour la terre fonctionnelle, celle-ci doit être connectée.

(D) Das Gerät entspricht der Isolationsklasse II nach EN60598-1.
Wenn eine funktionierende Stromversorgung mit einer Klemme für die Erde vorhanden sein sollte, muss diese angeschlossen werden.

(S) Apparaten uppfyller isoleringsklass II enligt EN60598-1.
Om det finns en strömförsörjning med en kontakt för funktionell jord, måste den anslutas.

(E) El aparato cumple con la clase de aislamiento II, según EN60598-1
Si tiene una fuente de alimentación con terminal para la toma de tierra, es necesario conectarla

(عربي) جهاز الإنارة مطابق لمواصفات العزل من الفئة الثانية Class II المرتبطة بالمواصفات القياسية EN60598-1.
في حالة أستعمال مصدر طاقة/محول مزود بخاصية التوصيل الأرضية ، فيجب العمل على توصيلها بالشكل المطلوب.

(RU) Светильники соответствуют классу изоляции II в соответствии с EN60598-1.
Подходят для использования с источниками питания с защитным заземлением

(中国) 该灯具符合 EN60598-1标准绝缘等级二级，若电源需要实现功能接地，则必须连接

58

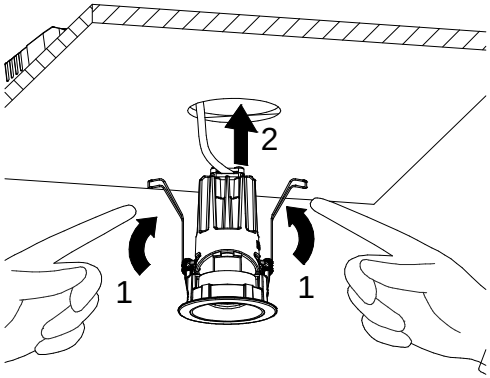

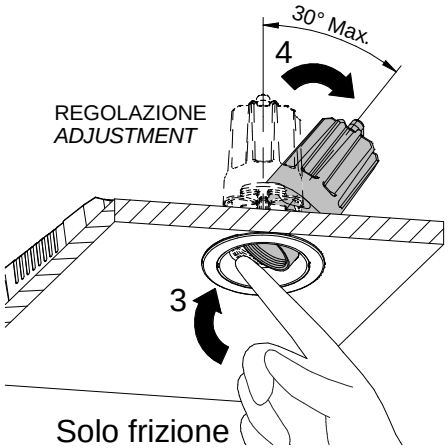

Solo frizione
Only friction

78

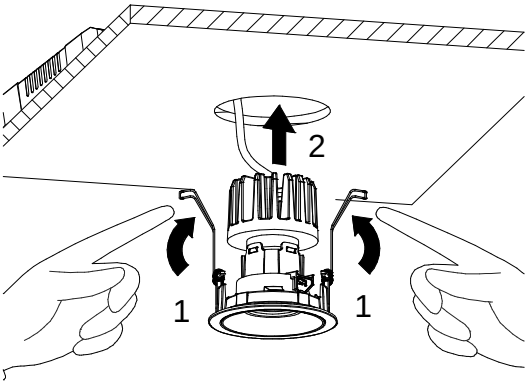

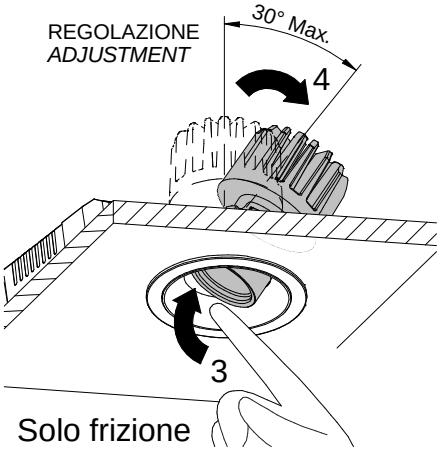

Solo frizione
Only friction

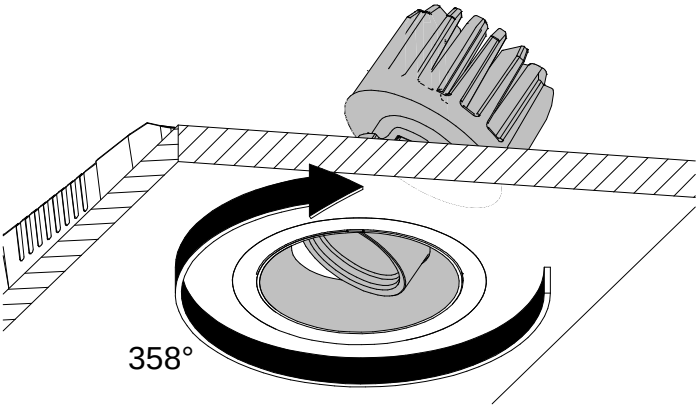

Blocco del puntamento opzionale
optional aiming locking

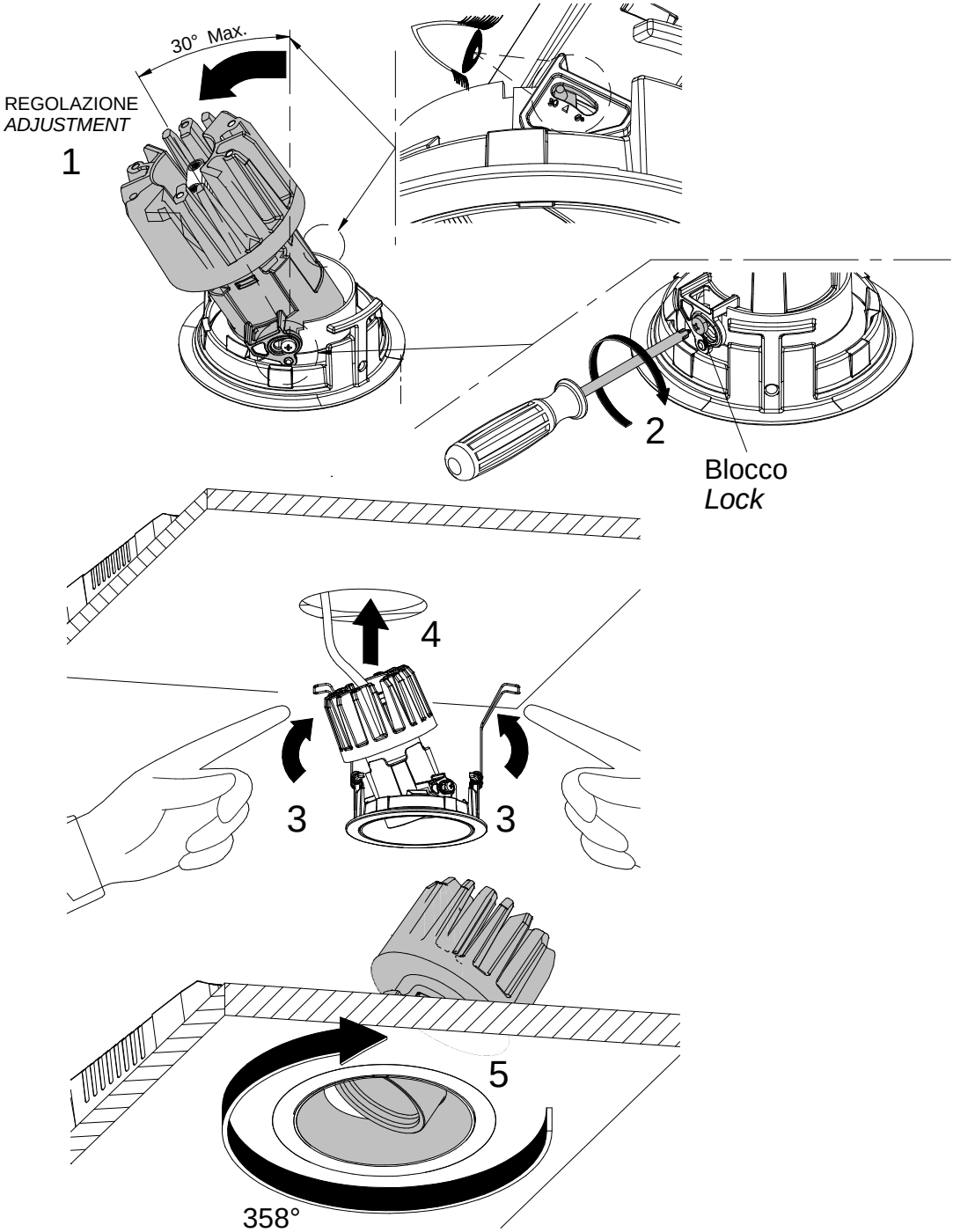

105 / 160

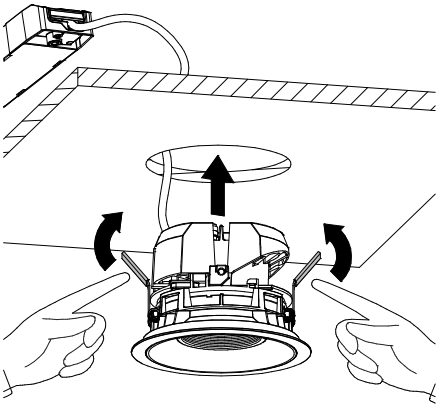

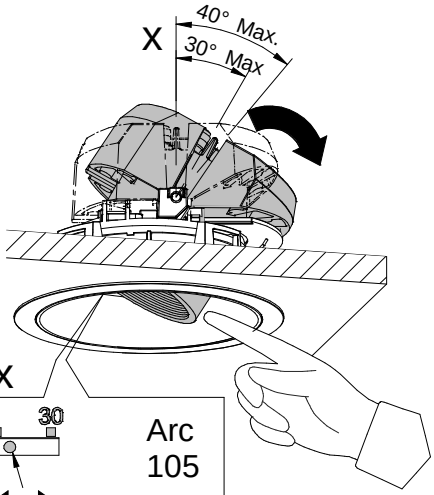

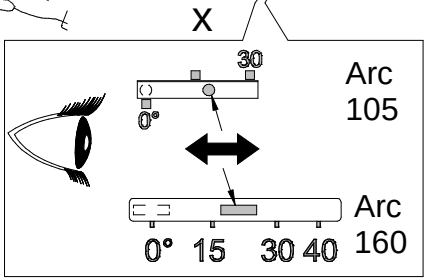

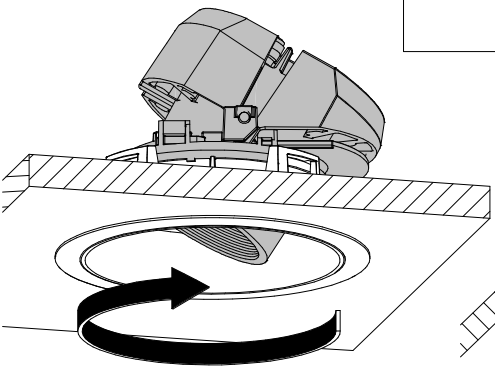

358°

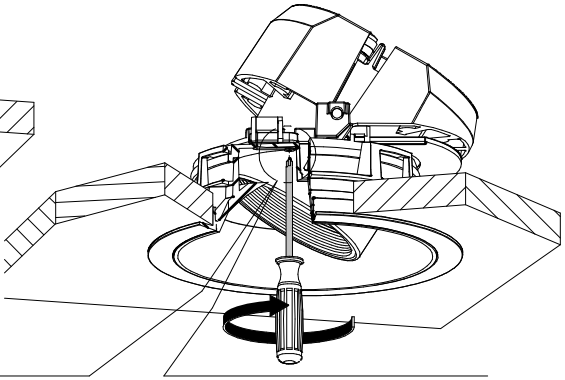

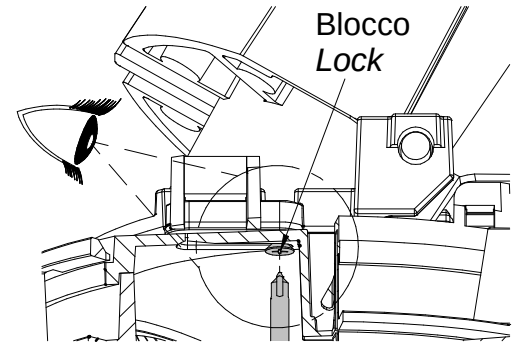

TRIMLESS

58

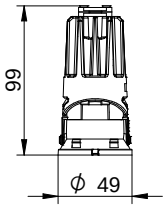

x1

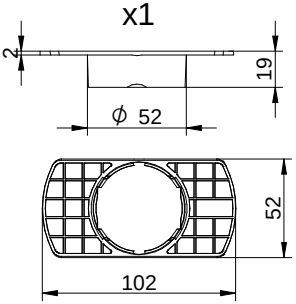

x4

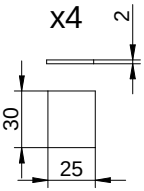

x4

78

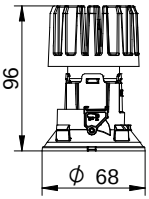

x1

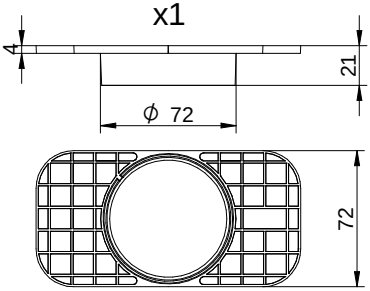

x4

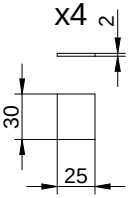

x4

105

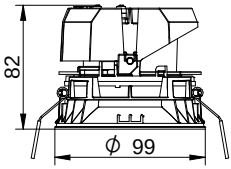

x1

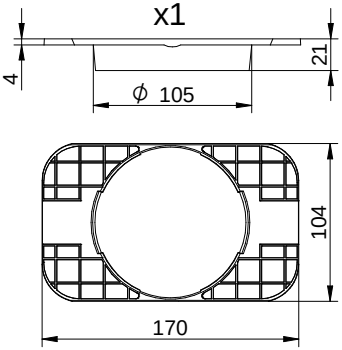

x4

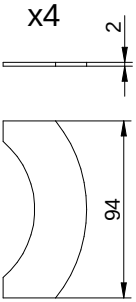

x4

160

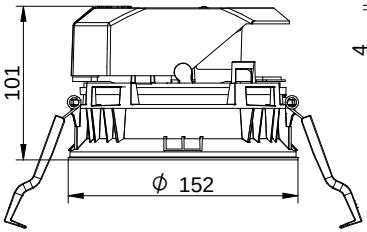

x1

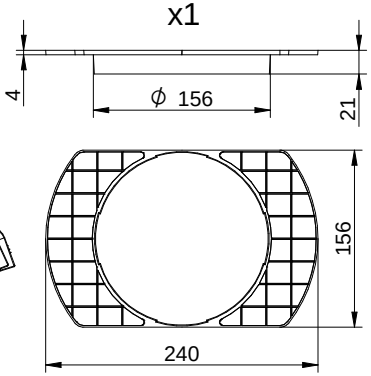

x4

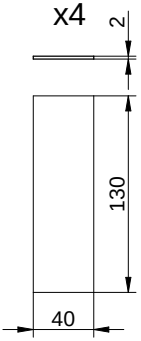

x4

	58	78	105	160
(A) dm³ Min.	8	23	22	40

58

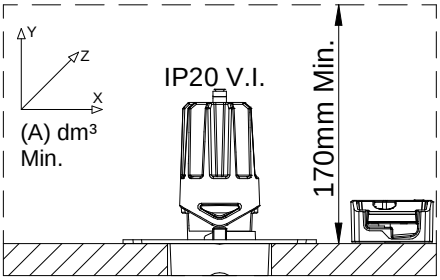

IP40 V.O.

78

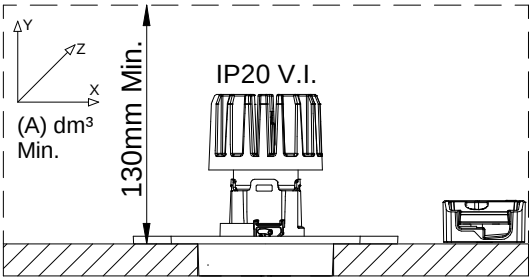

IP40 V.O.

105

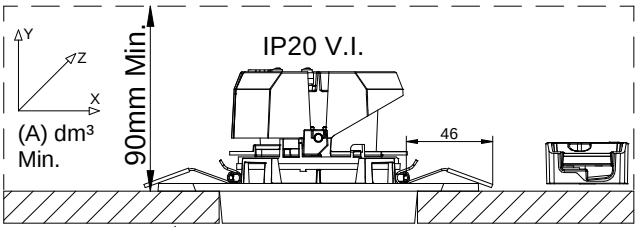

IP40 V.O.

160

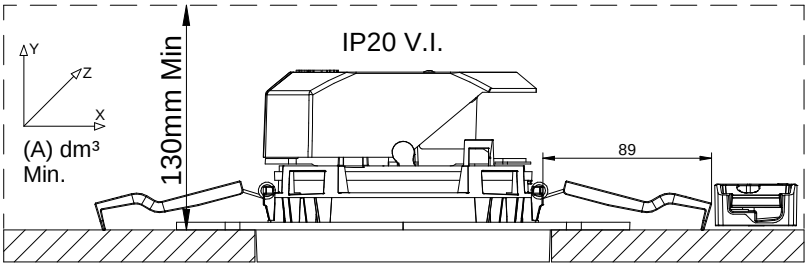

IP40 V.O.

TRIMLESS

A

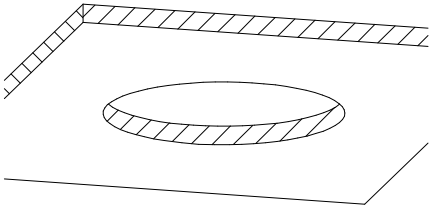

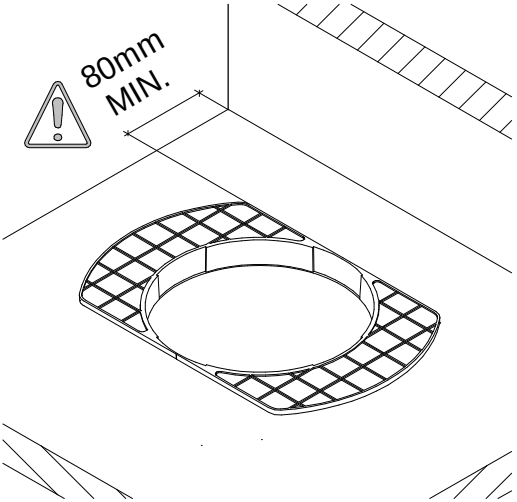

	58	78	105	160
	Ø 53mm pag -13-	Ø 72mm	Ø 105mm	Ø 156mm

B

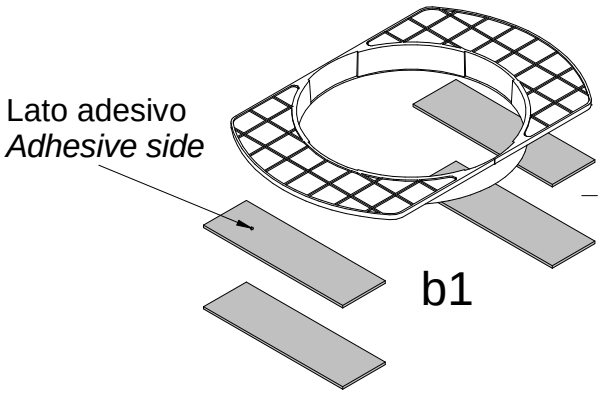

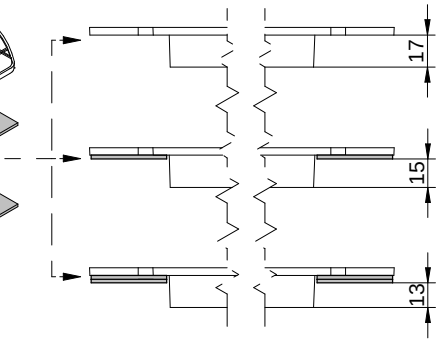

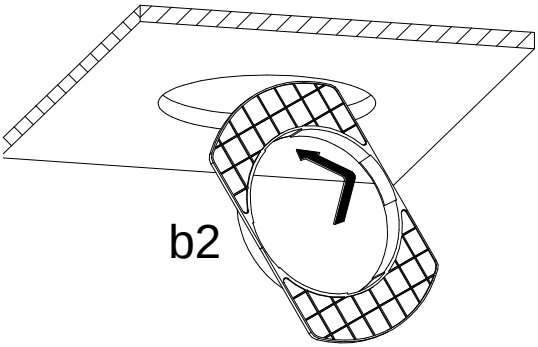

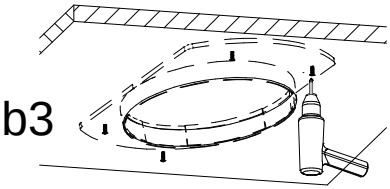

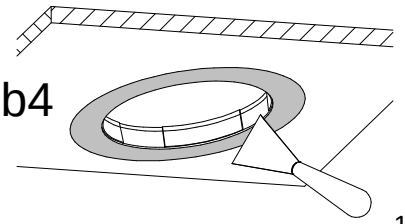

INSTALLAZIONE / *INSTALLATION*

TRIMLESS

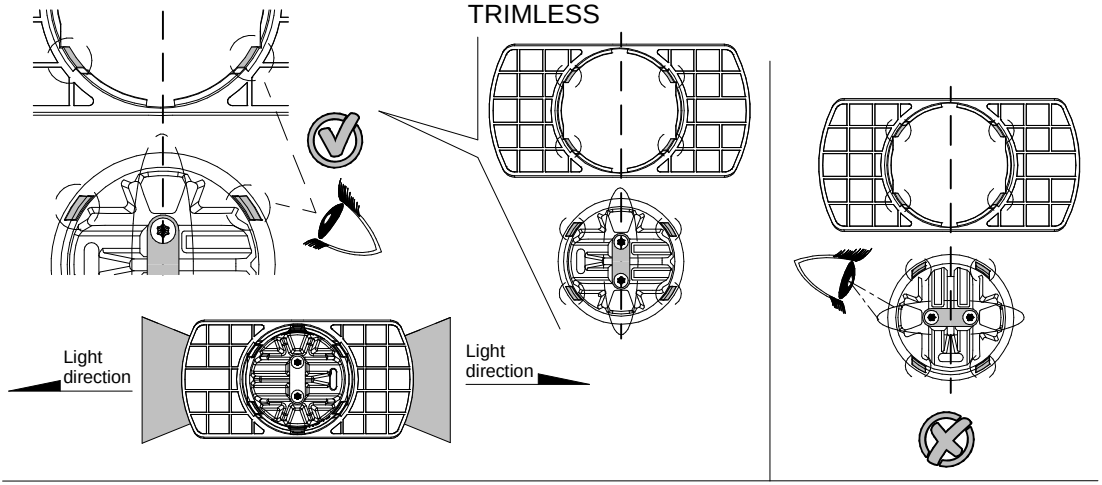

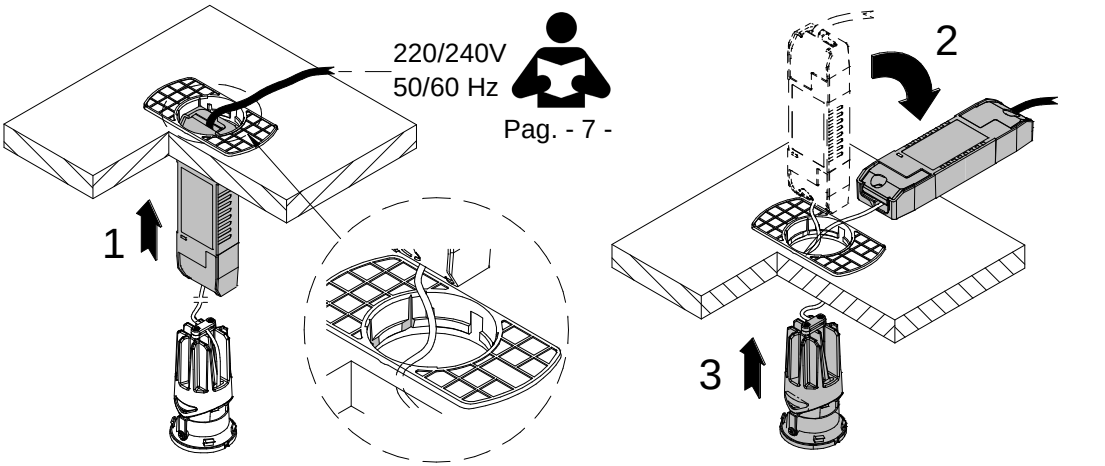

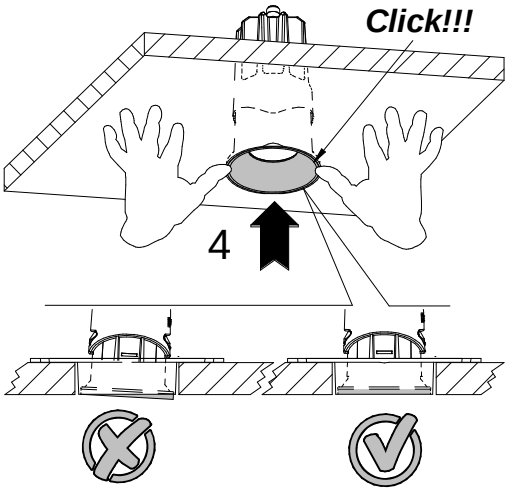

REGOLAZIONE
ADJUSTMENT

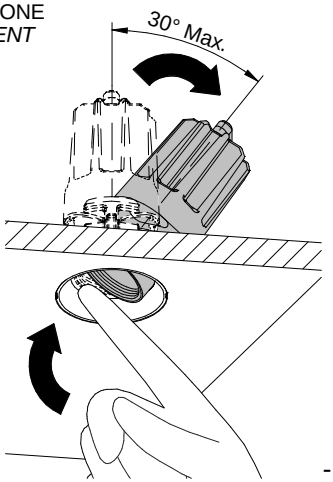

SMONTAGGIO / *REMOVAL*

58

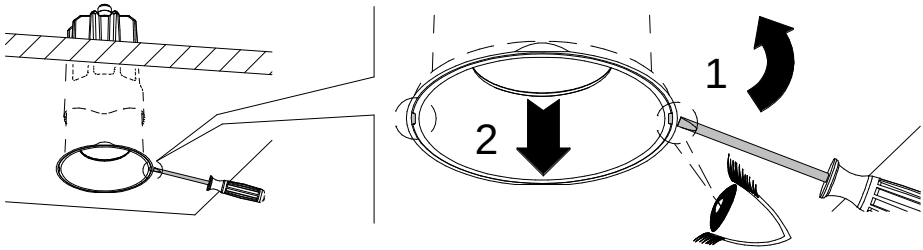

INSTALLAZIONE / *INSTALLATION*

78

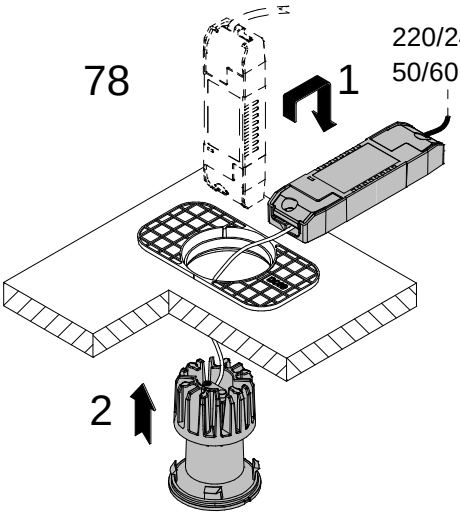

220/240V
50/60 Hz

Pag. - 7 -

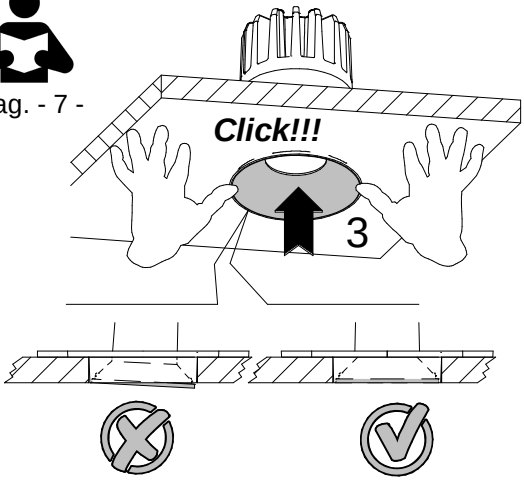

REGOLAZIONE
ADJUSTMENT

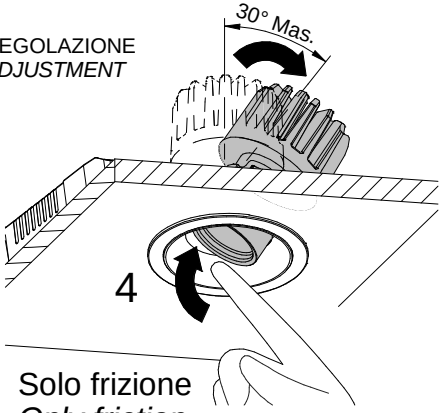

Solo frizione
Only friction

Per blocco puntamento
For aiming locking

Pag. - 8 -

SMONTAGGIO / *REMOVAL*

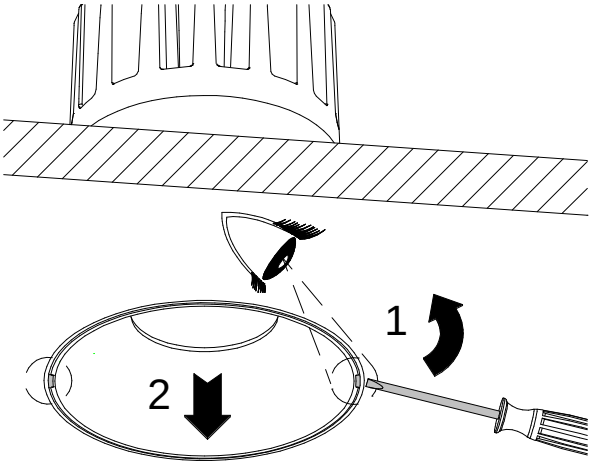

INSTALLAZIONE / *INSTALLATION*

TRIMLESS 105 / 160

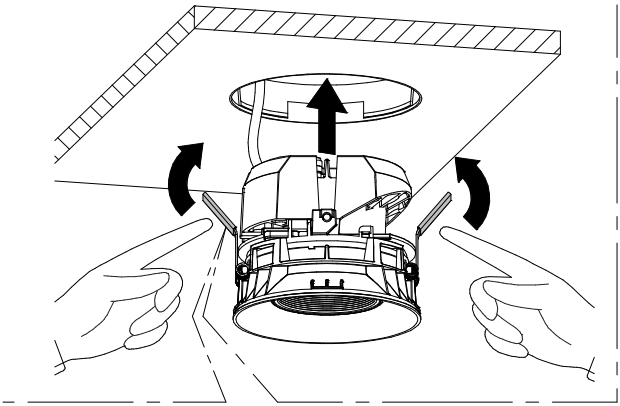

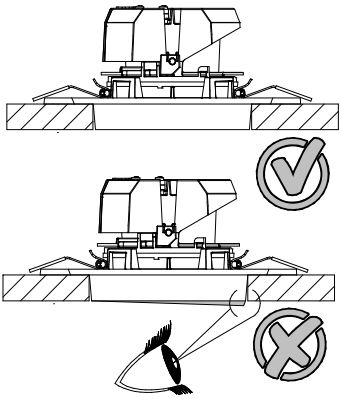

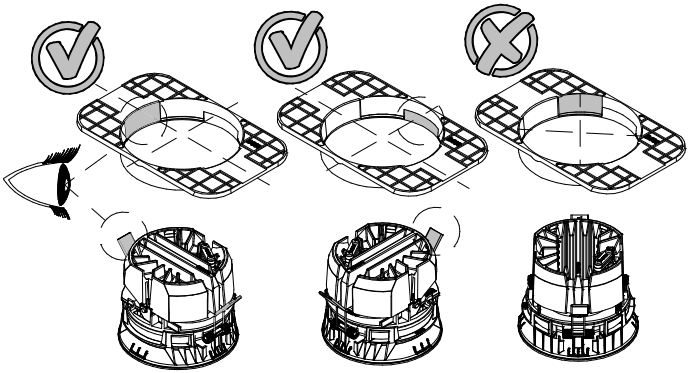

Per blocco puntamento
For aiming locking

Regolazione
Adjustment

Pag. - 9 -

SMONTAGGIO / *REMOVAL*

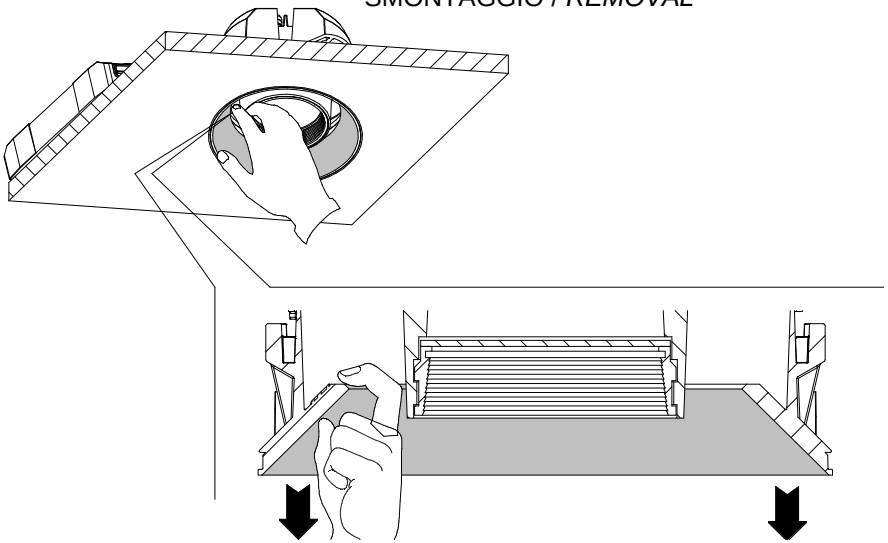

Accessori / *Accessories* 78 / 105 / 160

Attenzione la molla di sicurezza è presente solo in specifiche versioni
Attention the safety spring is present only in specific versions

Griglia antiabbagliamento / *Anti-glare grid*

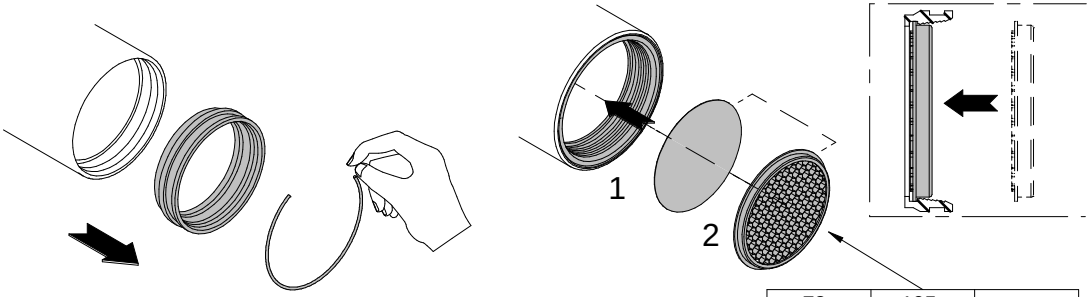

	78	105	160
COD.	1T6930	1T4322	1T8093

ARC 105 - 160 Ottica con lente / Lens optic	
antiabbagliamento Anti glare grid	Filtro lama di luce Blade light filter

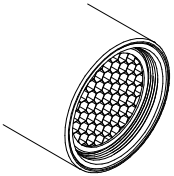

Filtro lama di luce / *Blade light filter*

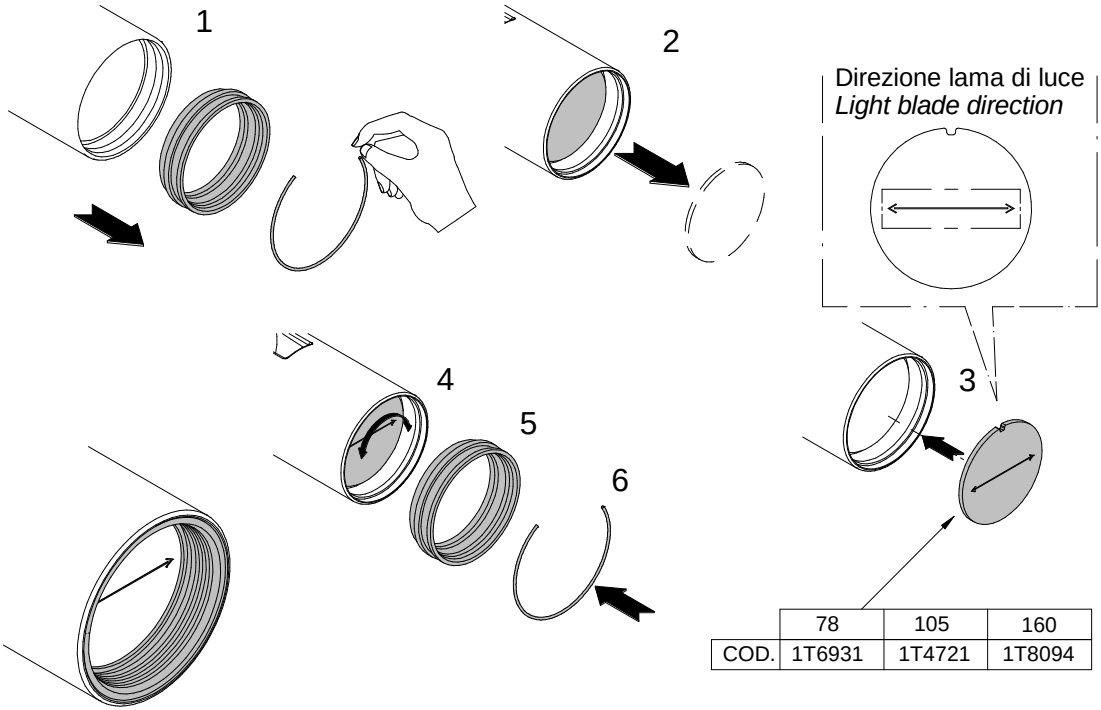

	78	105	160
COD.	1T6931	1T4721	1T8094