famille	**SALLE DE BAINS**
type	**BAIN-DOUCHE**
série	**MAYA-MADI-MADI+**
code	**MAA32**

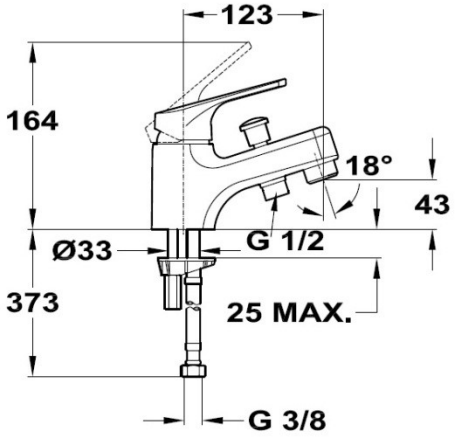

couleur	**chromé**
sortie flexible	**M1/2''**
sortie bain	**M24/100** *(code AERT2)*
poignée	**métal**
poids	

cartouche	**Ø35mm** *(code CART35T1)*
NF	**Oui**
ACS	**n° 22ACCLY209**
ECAU	**$E_{3/1}$ C_1 A_1 U_3**
éco.d'eau	-
éco. d'énergie	-

gencod	**3 52383 004094 9**	box	**boîte blanche/white box**
garantie	**10 ans**	masterbox	**12 unités**
		MAJ	*Janvier 2025*

THEWA est un département de THERMADOR : 1 seule commande – 1 seul franco – 1 seule livraison

THERMADOR

Parc d'activités de Chesnes - CS10710 - 38297 St QUENTIN FALLAVIER

www.thermador.fr info@thewa.fr tél. 04.74.94.41.33 fax 04.74.94.41.18