famille	**SALLE DE BAINS**
type	**SYSTÈME DE DOUCHE**
série	**WATA**
code	**WAT33** (code usine DS11SP2151)

pour le mitigeur thermostatique uniquement pour l'instant (norme 2017)

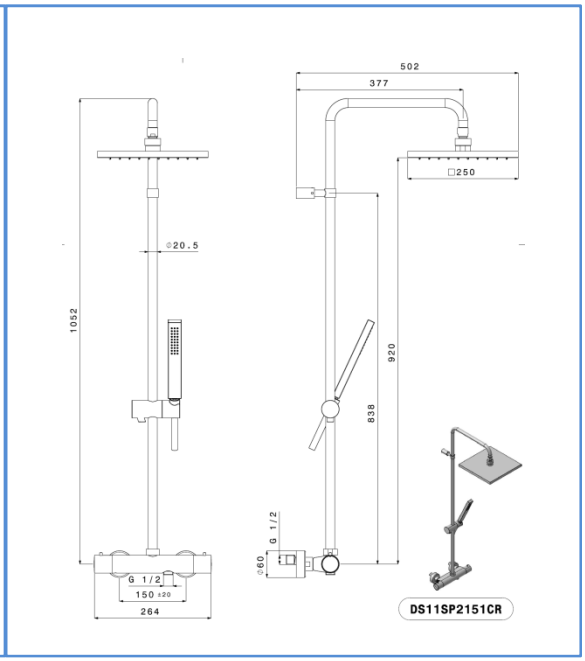

couleur	**chromé**
Mitigeur	**thermostatique**
NF	**oui** (partie mitigeur)
ACS	**n° 15 ACC LY 362**
ECAU	**-**
corps froid	**oui**
poignées	**métal**
inverseur	**inv. céramique intégré sur poignée de droite**
Cart. thermost. (T)	**CR-150C**
Cart. céramique (débit)	**CR 010NC**

Douche de tête	**ABS 250x250mm**
anti-calcaire	**picots souples**
Douchette	**ABS anticalcaire carrée**
jet(s)	**1**
Flexible	**PVC métallisé 1m50**
Tube	**laiton** (ne rouille pas)
diamètre	**20mm** (recoupable)

gencod	**3 52383 004680 4**	box	**boîte kraft marron**
garantie	**5 ans**	masterbox	**unités**
		MAJ	*janvier 2017*

THEWA est un département de THERMADOR : 1 seule commande – 1 seul franco – 1 seule livraison

THERMADOR
Parc d'activités de Chesnes - CS10710 - 38297 St QUENTIN FALLAVIER
www.thermador.fr info@thermador.fr tél. 04.74.94.41.33 fax 04.74.94.41.18