Fiche technique

ROBINETTERIE POUR SÈCHE-SERVIETTES NOIRE

TÊTE THERMOSTATIQUE SEULE



TTNO

ENSEMBLE



COFTNO

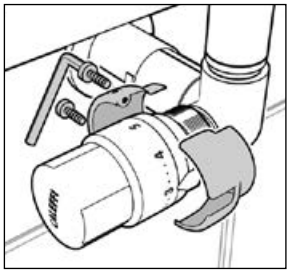

Fonction

Les têtes thermostatiques sont utilisées pour réguler automatiquement la température ambiante sur la valeur programmée : pour ce faire, les robinets thermostatisables peuvent être transformés de robinets manuels en robinets thermostatiques en remplaçant simplement la poignée par une tête thermostatique.

Les robinets thermostatisables et les coudes de réglage servent, quant à eux, à couper et à équilibrer le débit du fluide dans les radiateurs des installations de chauffage.

Grâce à sa finition et à son design soigné, cette série de produits répond parfaitement aux exigences esthétiques des radiateurs décoratifs.

Gamme

Tête thermostatique seule :

- TTNO : F 30x1,5

Ensemble :

- COFTNO : 1 tête thermostatique
  + 1 coque de protection
  + 1 clé de montage pour la coque

Robinet + coude de réglage :

- ERENO : 1 robinet équerre
  +1 coude de réglage équerre
- ERDNO : 1 robinet double équerre **droite**
  + 1 coude de réglage double équerre
- ERGNO : 1 robinet double équerre **gauche**
  + 1 coude de réglage double équerre

ROBINET + COUDE DE RÉGLAGE

Robinet + coude de réglage réversible : **ERENO**

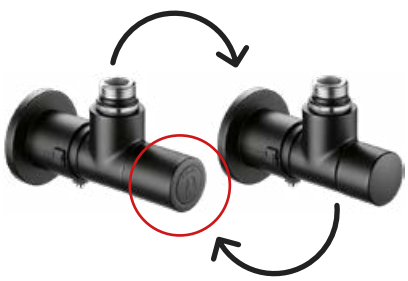

Robinet équerre droite + coude de réglage : **ERDNO**



Robinet équerre gauche + coude de réglage : **ERGNO**



www.thermador.fr Tél. 04 74 94 41 33 | e-mail : thermador@thermador.fr
Parc d'Activités de Chesnes - 80 rue du Ruisseau - CS10710 - 38297 SAINT-QUENTIN-FALLAVIER CEDEX.
Horaires d'ouverture : du lundi au jeudi de 8h15 à 17h (vendredi 16h).
Sous réserve de modifications - Tous droits réservés.
Version 2026/05 - 1

TÊTE THERMOSTATIQUE SEULE : TTNO



Caractéristiques techniques

Matériaux

Corps :	laiton EN 12165 CW617N finition noir RAL9005
Mécanisme :	laiton EN 12164 CW614N
Axe de commande de l'obturateur et ressort :	acier inox
Obturateur coude de réglage :	laiton EN 12164 CW614N
Joint :	EPDM
Poignée robinet :	ABS finition noir RAL9005

Performances

Plage de réglage :	0 - 5
Plage de réglage température :	7 / 28 °C
Intervention hors gel :	~ 7 °C
Température ambiante maxi. :	50 °C

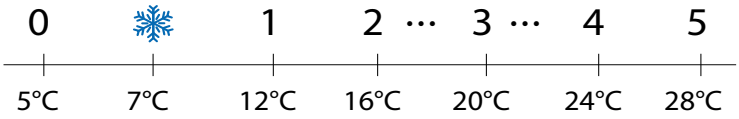

Dimensions

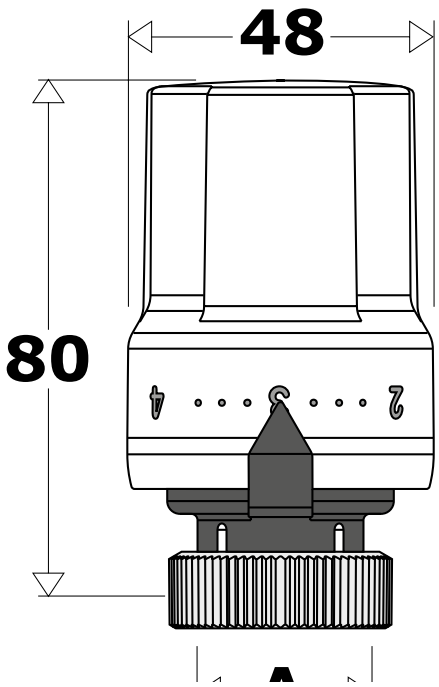

Code	A	Poids (Kg)
TTNO	30 p. 1,5	0,13

Sous réserve de modifications - Tous droits réservés.

ENSEMBLE : COFTNO



1 TÊTE THERMOSTATIQUE
+ 1 COQUE DE PROTECTION
+ 1 CLÉ DE MONTAGE
POUR LA COQUE

Caractéristiques techniques

Matériaux

Corps :	laiton EN 12165 CW617N finition noir RAL9005
Mécanisme :	laiton EN 12164 CW614N
Axe de commande de l'obturateur et ressort :	acier inox
Obturateur coude de réglage :	laiton EN 12164 CW614N
Joint :	EPDM
Poignée robinet :	ABS finition noir RAL9005

Performances

Plage de réglage :	0 - 5
Plage de réglage température :	7 / 28 °C
Intervention hors gel :	~ 7 °C
Température ambiante maxi. :	50 °C

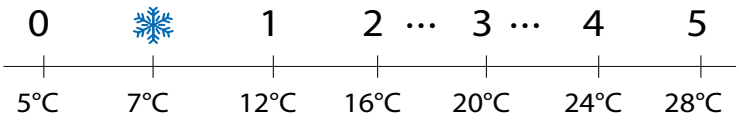

Dimensions

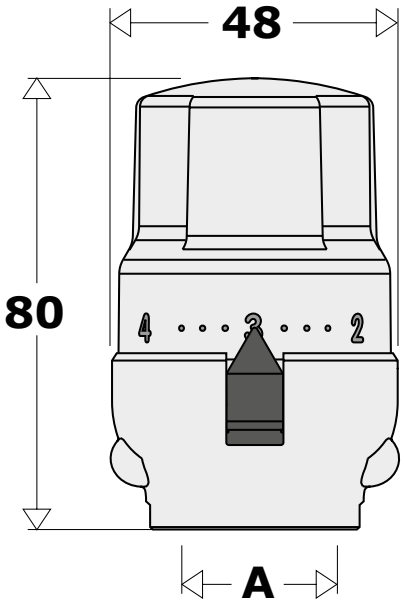

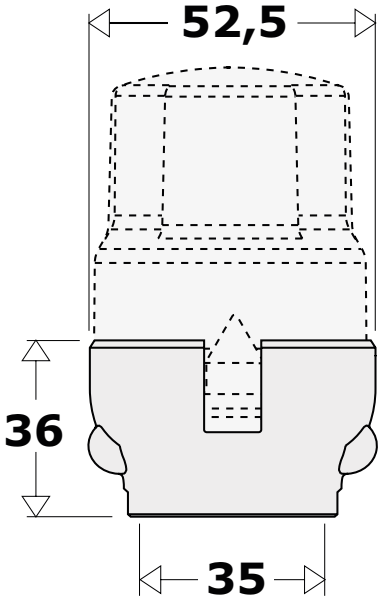

Code	A	Poids (Kg)
COFTNO	30 p. 1,5	0,21

Sous réserve de modifications - Tous droits réservés.

ROBINET + COUDE DE RÉGLAGE : ERENO



1 ROBINET ÉQUERRE
+ 1 COUDE DE RÉGLAGE ÉQUERRE

Caractéristiques techniques

Matériaux

Corps :	laiton EN 12165 CW617N finition noir RAL 9005
Mécanisme :	laiton EN 12164 CW614N
Axe de commande de l'obturateur et ressort :	acier inox
Obturateur coude de réglage :	laiton EN 12164 CW614N
Joint :	EPDM
Poignée robinet :	ABS finition noir RAL 9005
Bouchon poignée :	PA finition noir RAL 9005
Poignée coude de réglage:	laiton EN 12164 CW614N finition blanc RAL9010
Cache-tube :	ABS finition noir RAL 9005

Performances

Fluides admissibles :	eau, eau glycolée
Pourcentage maxi de glycol :	30 %
Pression maxi d'exercice :	10 bar
Pression différentielle maxi. : avec tête montée	1 bar
Plage de température : du fluide caloporteur	+5 / +100 °C

Dimensions

ROBINET ÉQUERRE

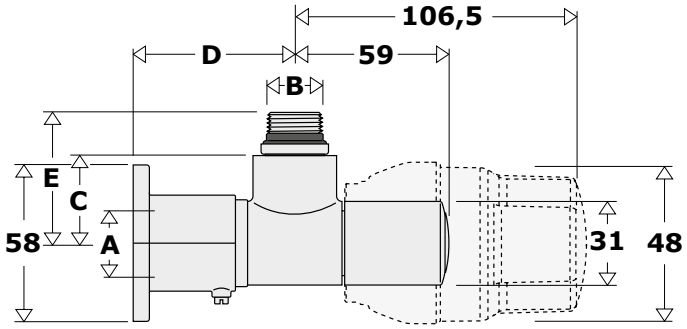

COUDE DE RÉGLAGE ÉQUERRE

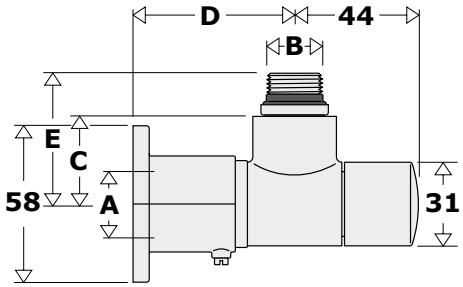

Code	A	B	C	D	E	Poids (Kg)
ERENO	23 p. 1,5	1/2"	32,5	55 - 80	48,5	0,86

Sous réserve de modifications - Tous droits réservés.

ROBINET + COUDE DE RÉGLAGE : ERENO

Caractéristiques hydrauliques robinet équerre

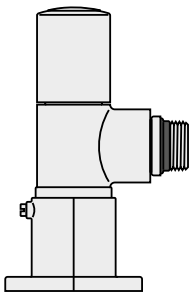

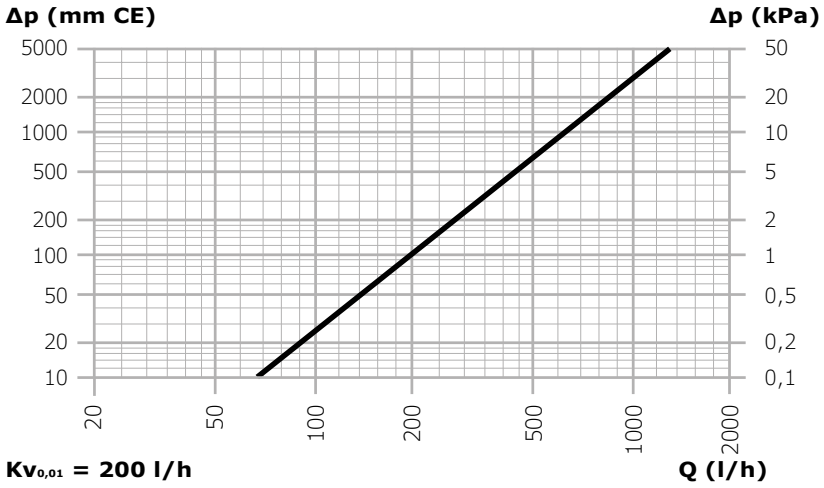

Caractéristiques hydrauliques robinet équerre avec tête thermostatique

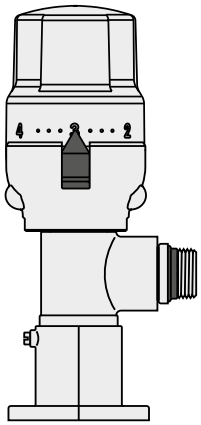

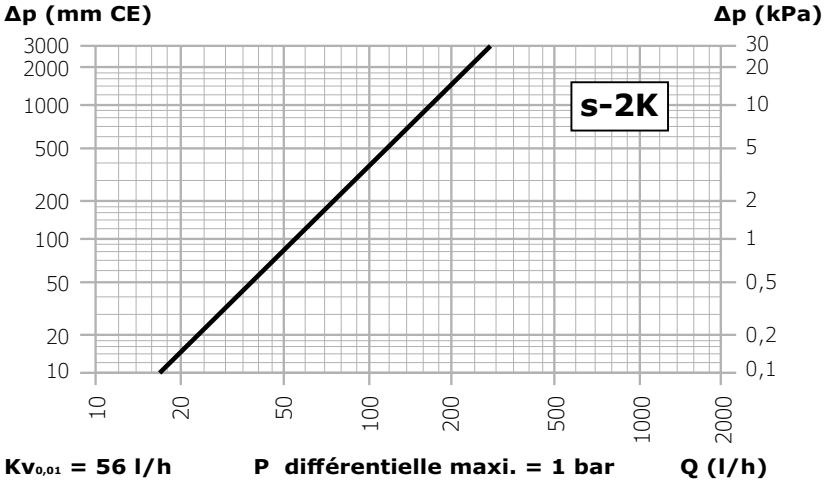

Caractéristiques hydrauliques coude de réglage

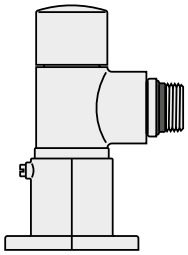

Pos. rég.	Kv0,01 (l/h)
1 tour	21
2 tours	37
3 tours	84
4 tours	151
Tout ouvert	192

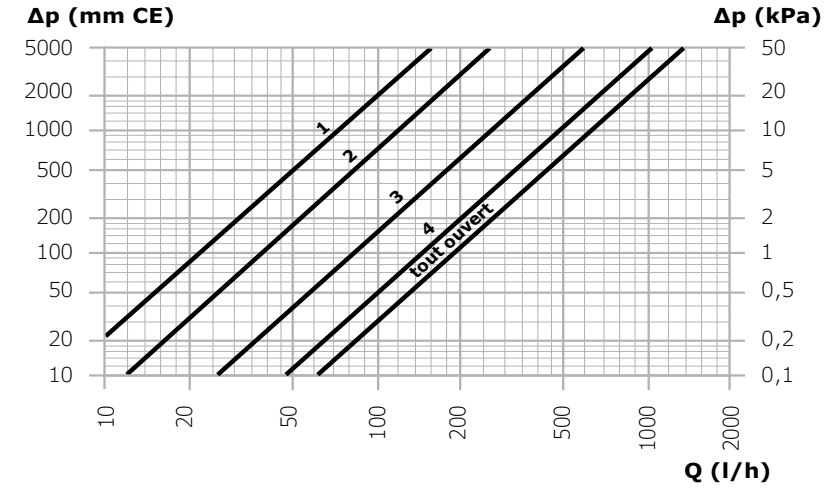

Sous réserve de modifications - Tous droits réservés.

ROBINET + COUDE DE RÉGLAGE : ERDNO



1 ROBINET DOUBLE ÉQUERRE DROITE + 1 COUDE DE RÉGLAGE DOUBLE ÉQUERRE

Caractéristiques techniques

Matériaux

Corps :	laiton EN 12165 CW617N finition noir RAL 9005
Mécanisme :	laiton EN 12164 CW614N
Axe de commande de l'obturateur et ressort :	acier inox
Obturateur coude de réglage :	laiton EN 12164 CW614N
Joint :	EPDM
Poignée robinet :	ABS finition noir RAL 9005
Bouchon poignée :	PA finition noir RAL 9005
Poignée coude de réglage:	laiton EN 12164 CW614N finition noir RAL 9005
Cache-tube :	ABS finition noir RAL 9005

Performances

Fluides admissibles :	eau, eau glycolée
Pourcentage maxi de glycol :	30 %
Pression maxi d'exercice :	10 bar
Pression différentielle maxi. : avec tête montée	1 bar
Plage de température : du fluide caloporteur	+5 / +100 °C

Dimensions

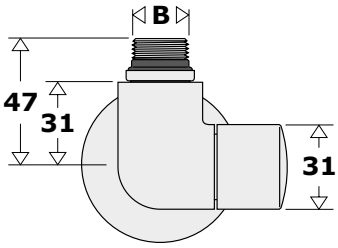

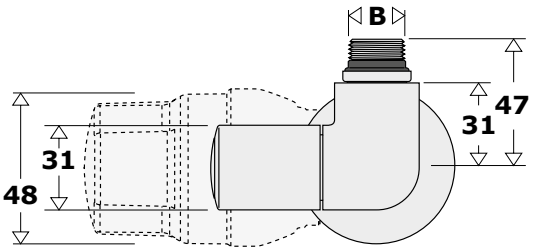

COUDE DE RÉGLAGE ÉQUERRE

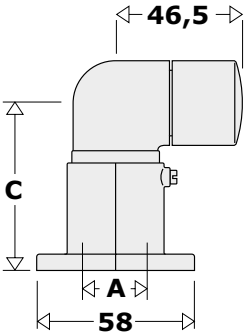

ROBINET ÉQUERRE

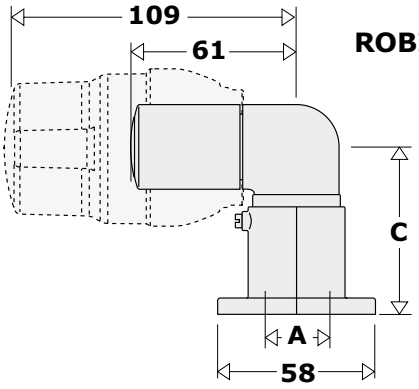

Code	A	B	C	Poids (Kg)
ERDNO	23 p. 1,5	1/2"	55 - 80	0,86

Sous réserve de modifications - Tous droits réservés.

ROBINET + COUDE DE RÉGLAGE : ERDNO

Caractéristiques hydrauliques robinet double équerre

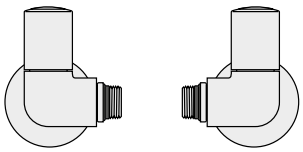

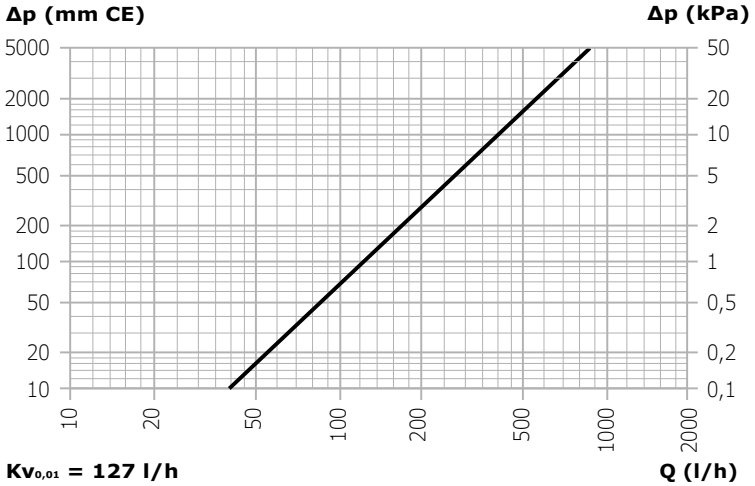

Caractéristiques hydrauliques robinet double équerre avec tête thermostatique

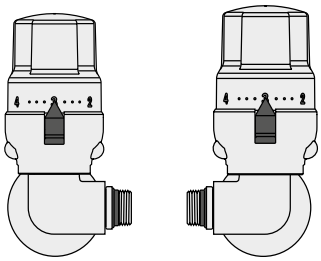

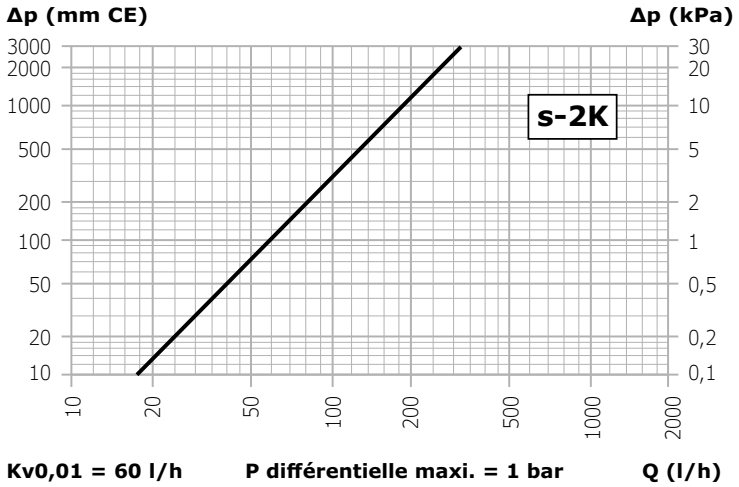

Caractéristiques hydrauliques coude de réglage double équerre

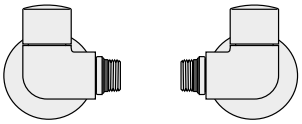

Pos. rég.	$Kv_{0,01}$ (l/h)
1 tour	21
2 tours	34
3 tours	90
4 tours	130
Tout ouvert	137

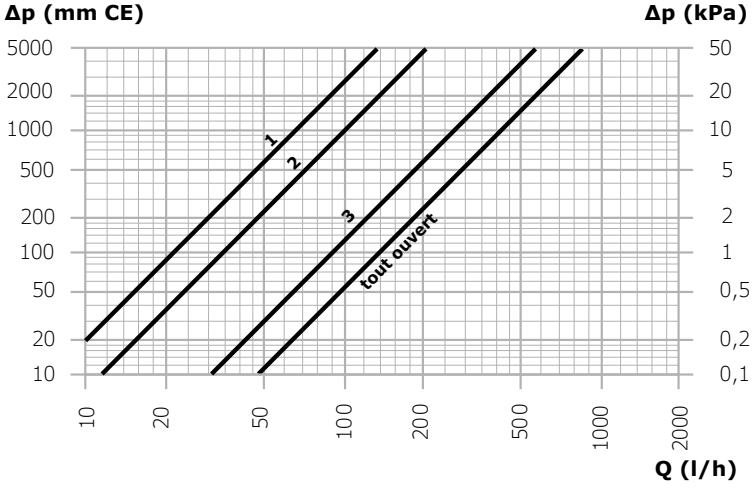

Sous réserve de modifications - Tous droits réservés.

ROBINET + COUDE DE RÉGLAGE : ERGNO



1 ROBINET DOUBLE ÉQUERRE DROITE + 1 COUDE DE RÉGLAGE DOUBLE ÉQUERRE

Caractéristiques techniques

Matériaux

Corps :	laiton EN 12165 CW617N finition noir RAL 9005
Mécanisme :	laiton EN 12164 CW614N
Axe de commande de l'obturateur et ressort :	acier inox
Obturateur coude de réglage :	laiton EN 12164 CW614N
Joint :	EPDM
Poignée robinet :	ABS finition noir RAL 9005
Bouchon poignée :	PA finition noir RAL 9005
Poignée coude de réglage:	laiton EN 12164 CW614N finition noir RAL 9005
Cache-tube :	ABS finition noir RAL 9005

Performances

Fluides admissibles :	eau, eau glycolée
Pourcentage maxi de glycol :	30 %
Pression maxi d'exercice :	10 bar
Pression différentielle maxi. : avec tête montée	1 bar
Plage de température : du fluide caloporteur	+5 / +100 °C

Dimensions

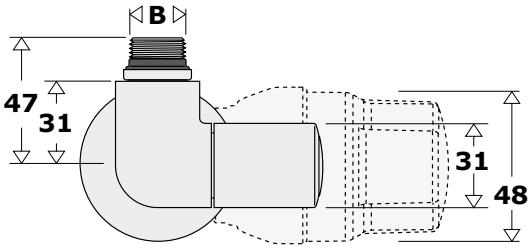

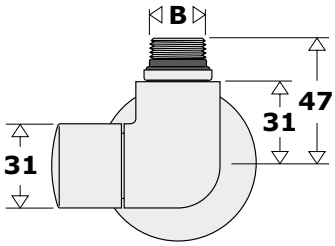

ROBINET ÉQUERRE

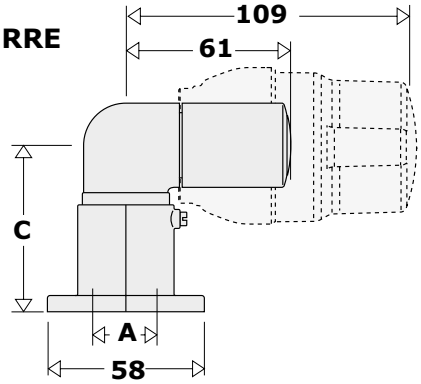

COUDE DE RÉGLAGE ÉQUERRE

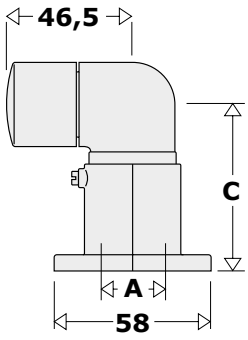

Code	A	B	C	Poids (Kg)
ERGNO	23 p. 1,5	1/2"	55 - 80	0,86

Sous réserve de modifications - Tous droits réservés.

ROBINET + COUDE DE RÉGLAGE : ERGNO

Caractéristiques hydrauliques robinet double équerre

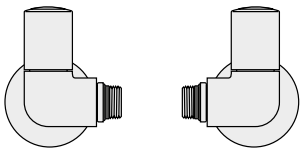

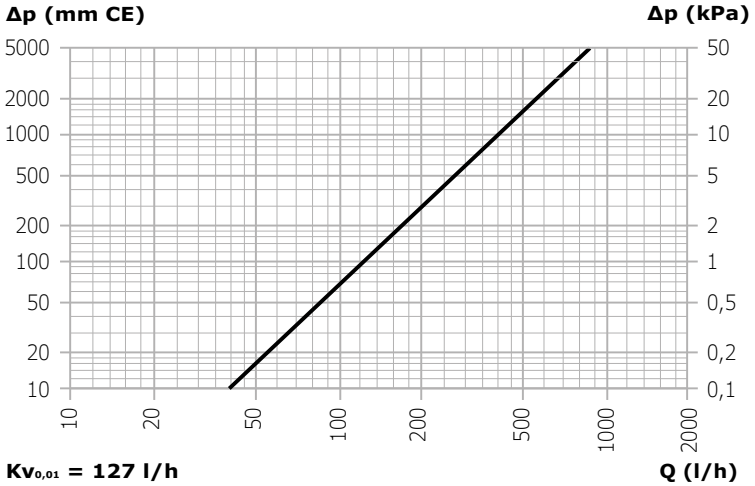

Caractéristiques hydrauliques robinet double équerre avec tête thermostatique

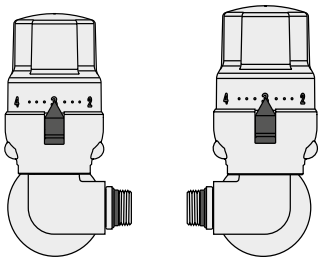

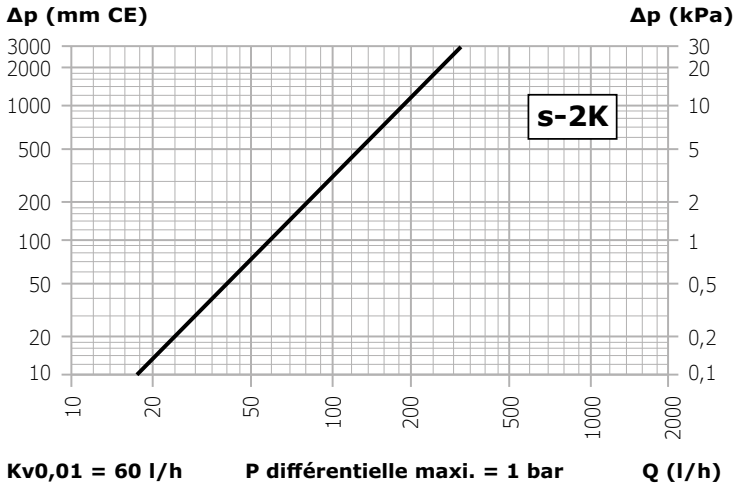

Caractéristiques hydrauliques coude de réglage double équerre

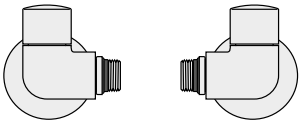

Pos. rég.	$Kv_{0,01}$ (l/h)
1 tour	21
2 tours	34
3 tours	90
4 tours	130
Tout ouvert	137

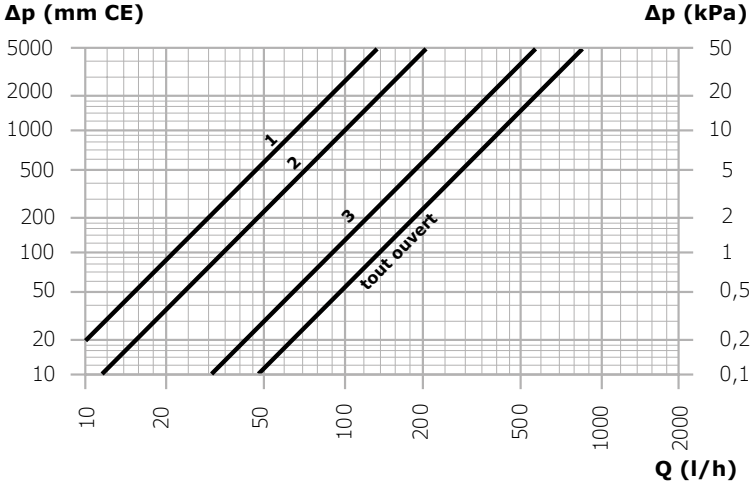

Sous réserve de modifications - Tous droits réservés.

Principe de fonctionnement de la commande thermostatique

Le dispositif de commande du robinet thermostatique est un régulateur proportionnel de température composé d'un soufflet rempli de liquide thermostatique.

① Quand la température s'élève, le volume du liquide augmente et provoque la dilatation du soufflet.

② Quand la température s'abaisse, le volume du liquide diminue ; le soufflet se contracte, poussé par le ressort de rappel.

Les mouvements axiaux de l'élément sensible sont transmis au piston du robinet régulant ainsi le débit d'eau dans le radiateur.

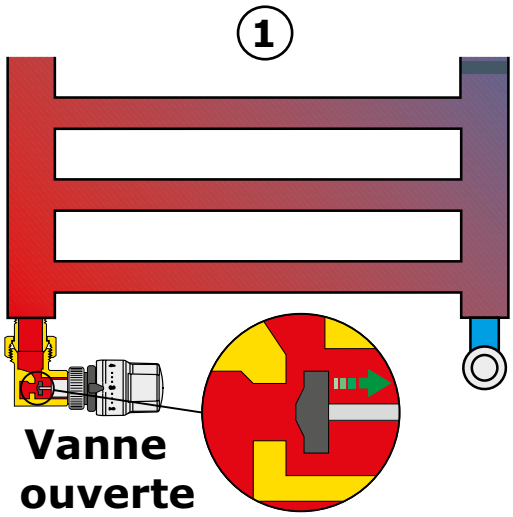

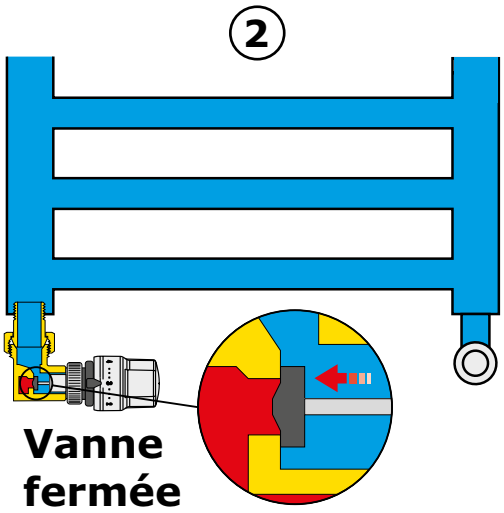

Sous réserve de modifications - Tous droits réservés.

Particularités de construction de la tête thermostatique

VANNE

L'axe de commande est en acier inoxydable avec double joint torique d'étanchéité en EPDM. La partie supérieure du mécanisme peut ainsi être remplacée sans arrêter le fonctionnement de l'installation.

La forme de l'obturateur a été étudiée pour optimiser les caractéristiques fluidodynamiques de la vanne pendant l'ouverture ou la fermeture progressives en fonctionnement thermostatique.

La grande largeur du passage entre le siège et l'obturateur permet de réduire les pertes de charge en utilisation manuelle.

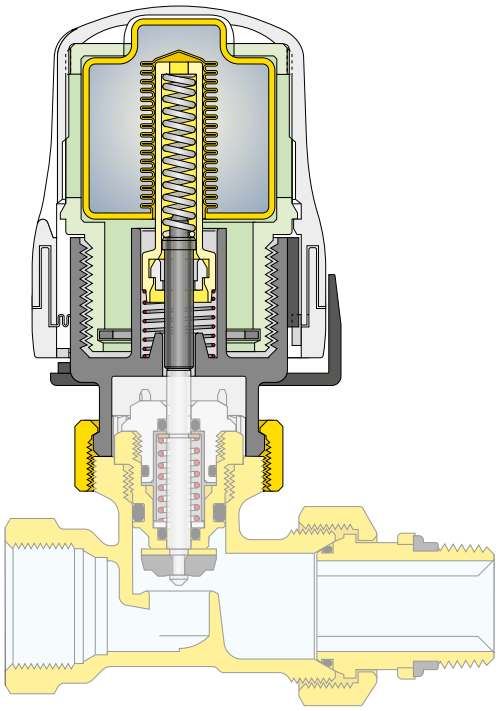

RACCORD AVEC JOINT EN CAOUTCHOUC

Le raccord union d'accouplement au raccord fileté du radiateur est muni d'une bague en caoutchouc de forme spéciale. Ce système assure l'étanchéité hydraulique sans qu'il soit nécessaire d'employer d'autres matériaux comme le chanvre ou les bandes de PTFE.

Particularités de construction de la commande thermostatique

ROBINET

L'axe de commande ① est en acier inoxydable, avec double joint torique en EPDM ② - ③. Ceci permet de pouvoir remplacer la partie supérieure du mécanisme ④ même lorsque l'installation fonctionne.

La forme de l'obturateur ⑤ a été étudiée pour optimiser les caractéristiques fluidodynamiques du robinet pendant l'ouverture ou la fermeture progressives en fonctionnement thermostatique.

La largeur du passage entre le siège et l'obturateur permet de réduire les pertes de charge en utilisation manuelle.

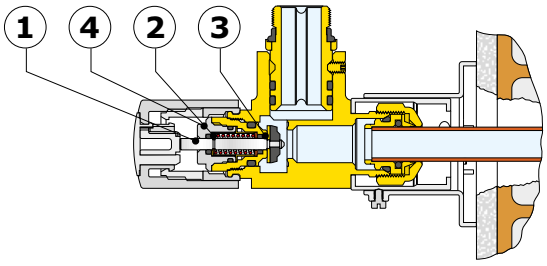

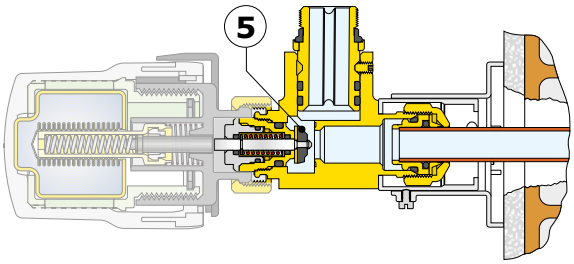

COUDE DE RÉGLAGE

L'étanchéité hydraulique du coude de réglage est garantie par les joints toriques en EPDM sur le mécanisme ① et sur l'axe de commande du coude de réglage ② le joint torique sur l'obturateur ③ permet éventuellement d'isoler complètement le sèche-serviettes.

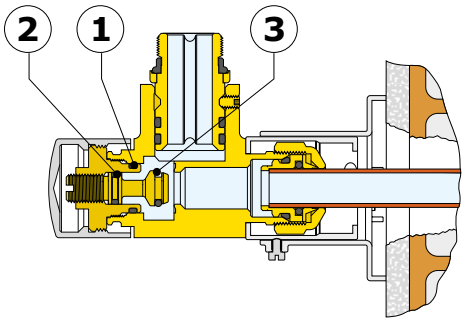

Sous réserve de modifications - Tous droits réservés.

Particularités de construction de la commande thermostatique

RACCORD AVEC JOINT EN CAOUTCHOUC

La douille filetée d'accouplement au radiateur est dotée d'une bague profilée en caoutchouc (1). Ce système assure l'étanchéité hydraulique sans qu'il ne soit nécessaire d'employer d'autres matériaux comme la filasse ou du ruban de PTFE. Le double joint torique (2) garantit une parfaite étanchéité avec le corps du robinet.

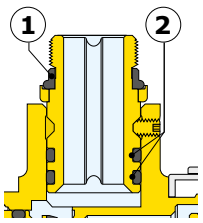

UTILISABLE AVEC DES SÈCHE-SERVIETTES À RACCORD CENTRAL

La figure ci-contre illustre l'installation du robinet pour sèche-serviettes à raccord central, version gauche, pouvant être équipé d'une tête thermostatique.



ACCOUPLEMENT ROBINET/COUDE DE RÉGLAGE AVEC DES SÈCHE-SERVIETTES

Effectuer l'accouplement entre l'ensemble robinet/coude de réglage et le sèche-serviettes en vissant la douille avec joints (1) sur le sèche-serviettes à l'aide de la clé.

Insérer le sèche-serviettes dans le robinet et le coude de réglage (2).

Une fois l'opération terminée, bloquer le robinet sur la douille en vissant le goujon dans l'orifice indiqué à l'aide de la clé six pans (3).



CACHE-TUBE TÉLESCOPIQUE

Pour l'esthétisme, un cache-tube en fonction du modèle est inclus dans l'emballage, permettant de recouvrir tout le raccordement entre l'ensemble robinet/coude de réglage et la tuyauterie.

L'accouplement entre le cache-tube et le corps du robinet est du type télescopique afin de pouvoir adapter les distances entre les ensembles robinet/coude de réglages et le mur, d'où arrive la tuyauterie. Course max. 25 mm.

Fixer le cache-tube sur le robinet à l'aide de la vis prévue à cet effet.





TÊTE DE ROBINET ET COUDE DE RÉGLAGE INTERCHANGEABLES

Une fois l'installation terminée, il se peut que l'arrivée et le retour aient été inversés, ce qui provoquerait des dysfonctionnements et des bruits. Pour résoudre ce problème, il est possible d'échanger les deux mécanismes (A).et (B).des robinets, tant qu'il n'y a pas d'eau dans l'installation.



Sous réserve de modifications - Tous droits réservés.

Installation

TRANSFORMATION D'UN ROBINET MANUEL EN ROBINET THERMOSTATIQUE

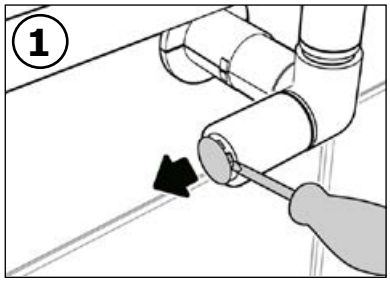

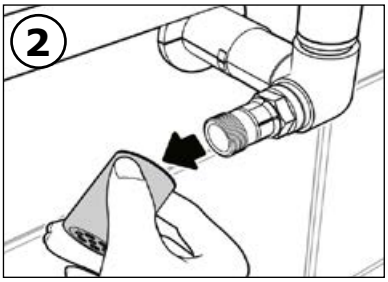

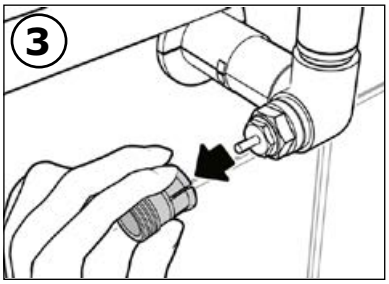

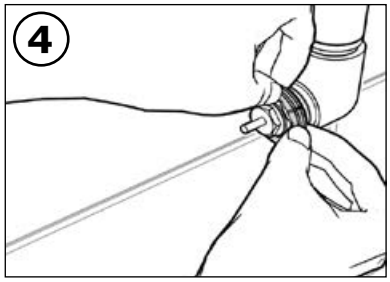

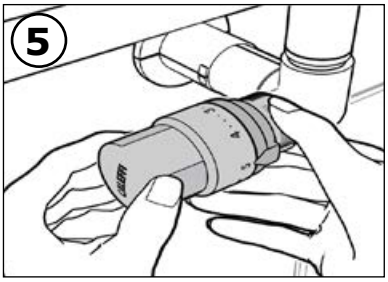

Avant d'installer la tête thermostatique, tourner la poignée de sorte à ouvrir à fond (Rep. 5).

POSITIONS TÊTE THERMOSTATIQUE

Installer les têtes thermostatiques en position horizontale en respectant le sens du flux indiqué par la flèche qui se trouve sur le corps du robinet.

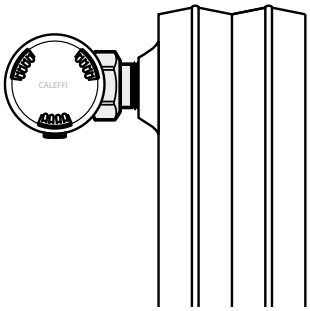

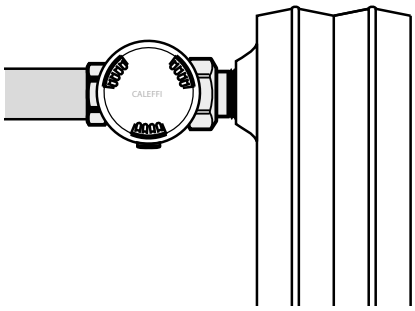

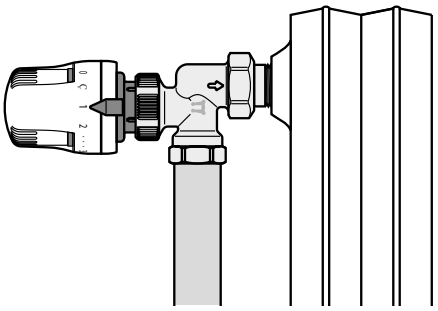

Ne pas installer l'élément sensible des têtes thermostatiques dans une niche, un caisson, derrière des tentures ni directement exposé aux rayons du soleil ou sous des étagères très saillantes qui pourraient fausser les mesures.

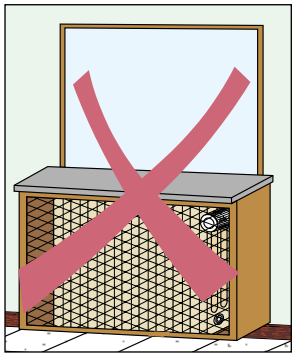

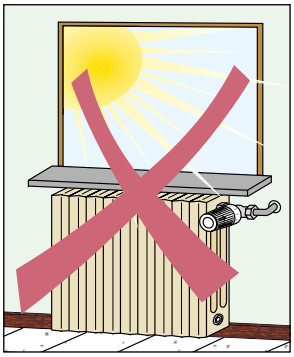

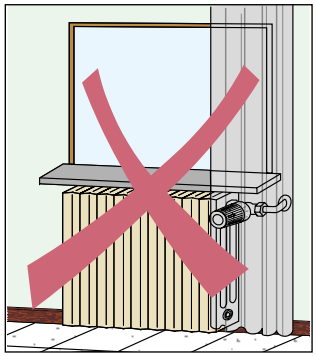

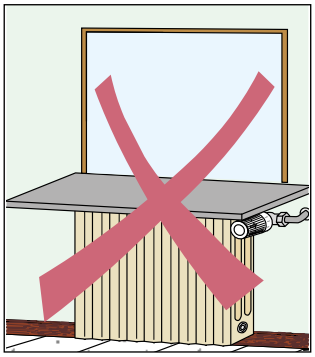

Sous réserve de modifications - Tous droits réservés.

Installation

LIMITATION DE LA TEMPÉRATURE

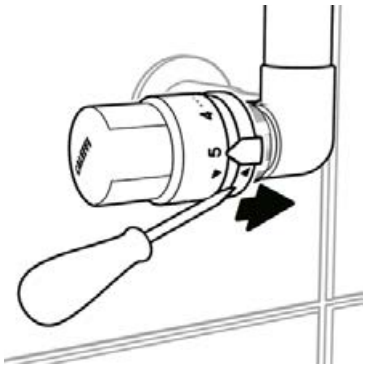

1. Ouvrir complètement le robinet (Rep. 5). Avec un tournevis, dégager la bague en la poussant vers le corps du robinet jusqu'à la butée.

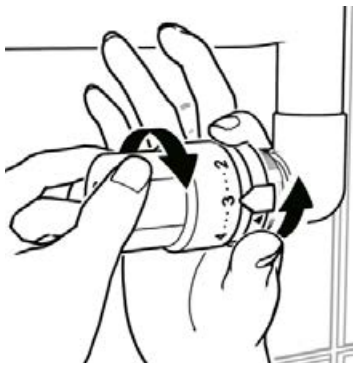

2. Tourner le robinet jusqu'à la position d'ouverture souhaitée (exemple Rep. 3). Tourner la bague à fond, dans le sens inverse des aiguilles d'une montre.

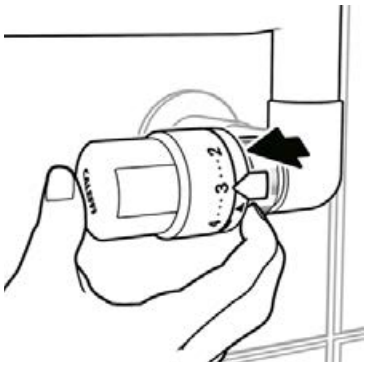

3. Remettre la bague en place. La plage de température du robinet sera limiter entre 0 et la valeur programmée.

BLOCAGE DE LA TEMPÉRATURE

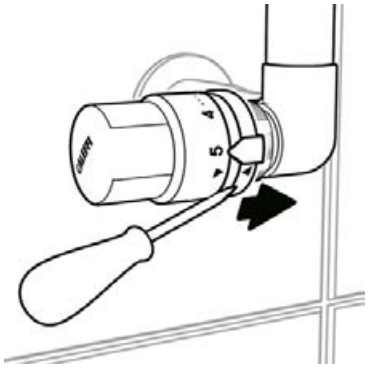

1. Ouvrir le robinet (Rep. 5). Avec un tournevis, dégager la bague en la poussant vers le corps du robinet jusqu'à la butée.

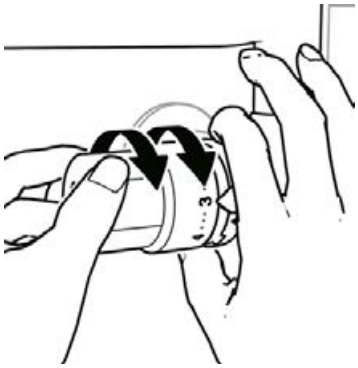

2. Régler le robinet à la température désirée et tourner la bague à fond, dans le sens des aiguilles d'une montre.

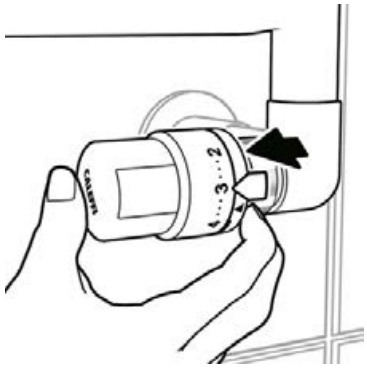

3. Remettre la bague en place. Le robinet sera bloqué sur la température programmée.

ANNULATION DE LA LIMITATION ET DU BLOCAGE DE LA TEMPÉRATURE

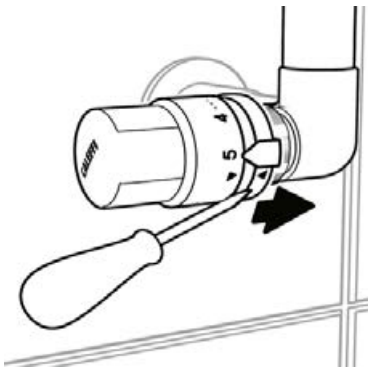

1. Avec un tournevis, dégager la bague et la pousser vers le corps du robinet jusqu'en butée.

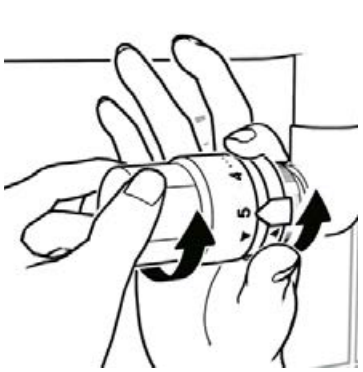

2. Ouvrir complètement le robinet et tourner la bague dans le sens inverse des aiguilles d'une montre, jusqu'en butée. Les flèches de RESET coïncident.

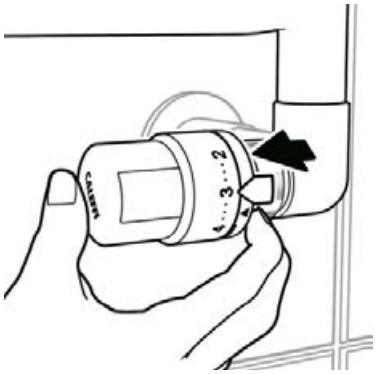

3. Remettre la bague en place. Le robinet n'est plus limité ni bloqué.

Sous réserve de modifications - Tous droits réservés.

Installation

PROTECTION ANTI-EFFRACTION ET ANTIVOL

Pour protéger la tête thermostatique de toute effraction et du vol, monter sur la poignée la protection spéciale, comme illustré ci-contre. Pour la fixer, utiliser deux vis à têtes spéciales, qui ne peuvent être serrées qu'en utilisant une clé spécifique.

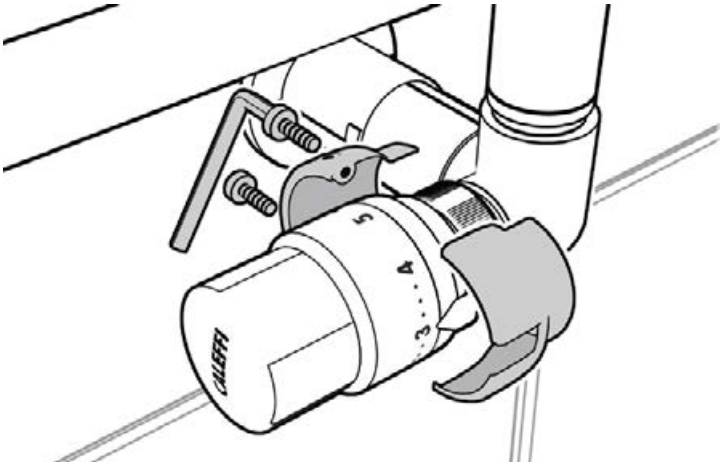

Accessoires

Adaptateur pour robinet thermostatisable



Code	Compatibilité
ZART	TTBL (finition blanche) TTCH (finition chromé) TTNO (finition noire) TTMB (finition métal brossé)

Clé pour capot de protection anti-effraction



Code	Compatibilité
ZCCAV	TTBL (finition blanche) TTCH (finition chromé) TTNO (finition noire) TTMB (finition métal brossé)

Sous réserve de modifications - Tous droits réservés.