Fiche technique | Référence: 2601-3101

Borne pour circuits imprimés; Levier; 1,5 mm²; Pas 3,5 mm; 1 pôle; Push-in CAGE CLAMP®; 1,50 mm²; gris

https://www.wago.com/2601-3101

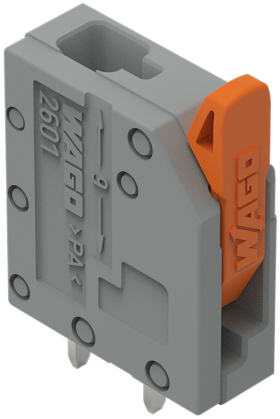



Couleur: gris

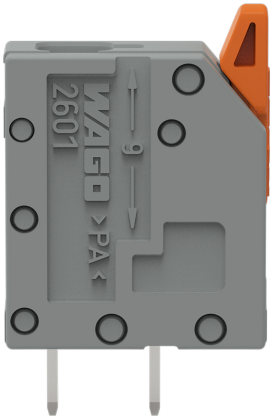



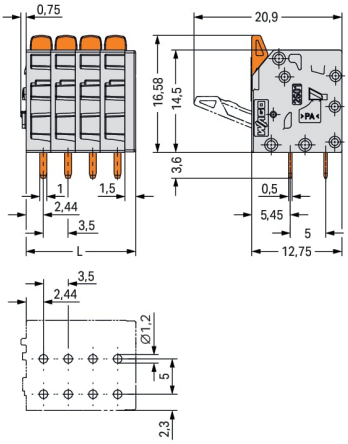

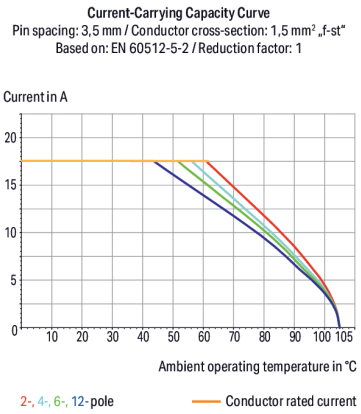

Dimensions en mm

L = (nombre de pôles - 1) x pas + 5 mm

- Bornes pour circuits imprimés avec Push-in CAGE CLAMP® et leviers
- Insertion directe de conducteurs rigides et de conducteurs souples munis d'embout d'extrémité
- Manipulation intuitive et sans outil
- Plusieurs points de serrage sont maintenus ouverts simultanément, ce qui est particulièrement aisé pour la connexion de conducteurs multibrins.
- Possibilités de test 0° et 90° par rapport à l'axe du conducteur

Remarques

Variantes pour Ex i :	D'autres variantes peuvent être demandées au service commercial de WAGO ou, si nécessaire, configurées sur https://configurator.wago.com. autres nombres de pôles Impression directe Autres couleurs

Données électriques

Données de référence selon	IEC/EN 60664-1		
Overvoltage category	III	III	II
Pollution degree	3	2	2
Tension de référence	160 V	160 V	320 V
Tension assignée de tenue aux chocs	2,5 kV	2,5 kV	2,5 kV
Courant de référence	17,5 A	17,5 A	17,5 A

Données d'approbation selon	CSA		
Use group	B	C	D
Tension de référence	300 V	-	300 V
Courant de référence	10 A	-	10 A

Données d'approbation selon	UL 1059		
Use group	B	C	D
Tension de référence	300 V	-	300 V
Courant de référence	10 A	-	10 A

Données de raccordement

Points de serrage	1
Nombre total des potentiels	1
Nombre de types de connexion	1
nombre des niveaux	1

Connexion 1

Technique de connexion	Push-in CAGE CLAMP®
Type d'actionnement	Levier
Conducteur rigide	0,14 … 2,5 mm² / 26 … 14 AWG
Conducteur rigide ; enfichage direct	0,5 … 2,5 mm² / 26 … 14 AWG
Conducteur souple	0,2 … 1,5 mm² / 26 … 14 AWG
Conducteurs souples ; avec embout d'extrémité isolé	0,25 … 0,75 mm²
Conducteurs souples ; avec embout d'extrémité sans isolation plastique	0,25 … 1,5 mm²
Remarque (Section de conducteur)	Pour des conducteurs qui ne sont pas assez résistants (26 AWG), le point de serrage doit être ouvert avec le levier.
Longueur de dénudage	8 … 9 mm / 0.31 … 0.35 inch
Axe du conducteur au circuit imprimé	90 °
Nombre de pôles	1

Données géométriques

Pas	3,5 mm / 0.138 inch
Largeur	5 mm / 0.197 inch
Hauteur	20,2 mm / 0.794 inch
Hauteur utile	16,6 mm / 0.653 inch
Profondeur	12,8 mm / 0.502 inch
Longueur de la broche à souder	3,6 mm
Dimensions broche à souder	1 x 0,5 mm
Diamètre de perçage avec tolérance	1,2 $^{(+0,1)}$ mm

Contacts circuits imprimés

Contacts circuits imprimés	THT
Affectation broche à souder	en ligne sur tout le bornier
Nombre de broches à souder par potentiel	2

Données du matériau

Remarque Données du matériau	Vous trouverez ici des informations sur les spécifications de matériel
Couleur	gris
Groupe du matériau isolant	I
Matière isolante Boîtier principal	Polyamide (PA66)
Classe d'inflammabilité selon UL94	V0
Matériau des ressorts de serrage	Ressort en acier Chrome-Nickel (CrNi)
Matériau du contact	Cuivre électrolytique (E_{Cu})
Surface du contact	Étain
Charge calorifique	0,021 MJ
Couleur de l'élément de manipulation	orange
Poids	1 g

Conditions d'environnement

Plage de températures limites	-60 … +105 °C
Température d'utilisation	-35 … +60 °C
Température d'utilisation continue	-60 … +105 °C

Données commerciales

ETIM 9.0	EC002643
ETIM 8.0	EC002643
Unité d'emb. (SUE)	370 pce(s)
Type d'emballage	Carton
Pays d'origine	PL
GTIN	4066966242935
Numéro du tarif douanier	85369010000

Conformité environnementale du produit

État de conformité RoHS	Compliant,No Exemption

Approbations / certificats

Homologations générales

Homologation	Norme	Nom du certificat
CB DEKRA Certification B.V.	IEC 60947-7-4	NL-86025
CSA CSA Group	C22.2	80120532
KEMA/KEUR DEKRA Certification B.V.	EN 60947-7-4	71-127124

Téléchargements

Documentation

Informations complémentaires

Technical Section	03.04.2019	pdf 2027.26 KB

Données CAD/CAE

Données CAD

2D/3D Models
2601-3101

PCB Design

Symbol and Footprint
via SamacSys
2601-3101

Symbol and Footprint
via Ultra Librarian
2601-3101