Fiche technique | Référence: 2601-3109

Borne pour circuits imprimés; Levier; 1,5 mm²; Pas 3,5 mm; 9 pôles; Push-in CAGE CLAMP®; 1,50 mm²; gris

https://www.wago.com/2601-3109

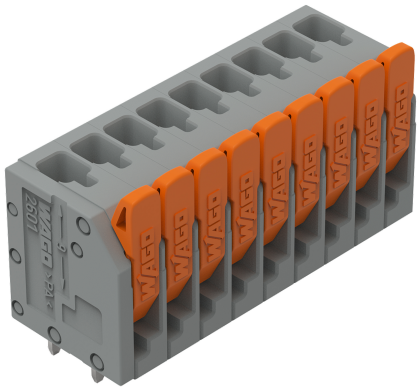



Couleur: gris

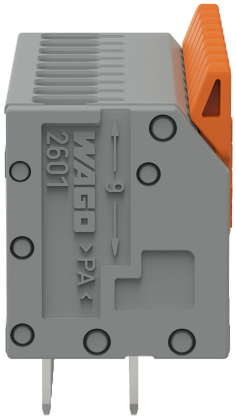

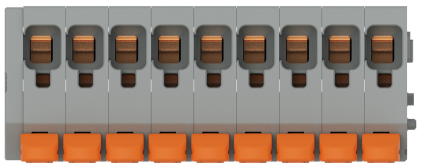

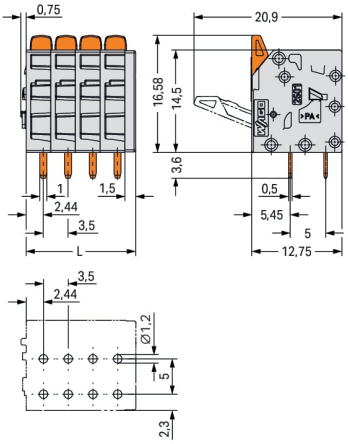

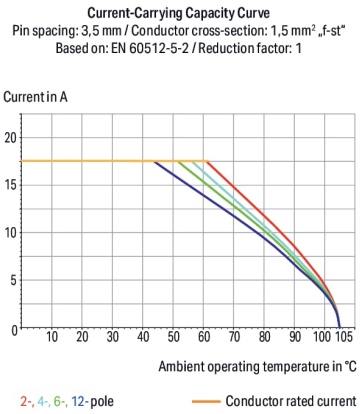

Dimensions en mm

L = (nombre de pôles - 1) x pas + 5 mm

Borne pour circuits imprimés 2601 series avec dimensions de la goupille de soudage 1 x 0,5 mm

Avec cette borne pour circuits imprimés, portant le numéro d'article 2601-3109, la priorité est donnée à une connexion plus rapide et sûre. Optez pour une sécurité infaillible lors de la conception de votre appareil : nos bornes pour circuits imprimés pour circuits imprimés vous font bénéficier de possibilités d'utilisation polyvalentes. Ces bornes pour circuits imprimés à la tension nominale de 160 V sont adaptées à des courants électriques allant jusqu'à 17.5 A. Le produit convient donc également aux dispositifs à la consommation importante. Cette borne pour circuits imprimés nécessite une longueur de dénudage entre 8 à 9 mm pour la connexion au conducteur. Ce produit se base sur la technologie Push-in CAGE CLAMP®. Push-in CAGE CLAMP® est une technologie de connexion universelle pour tous types de conducteurs avec l'avantage supplémentaire du branchement direct : Push-in. Les conducteurs monobrins ou fins avec embout d'extrémité peuvent être branchés directement sans outil. Un prétraitement des conducteurs, par exemple par le sertissage d'embouts, n'est pas nécessaire. Les dimensions sont de largeur x hauteur x profondeur 33 x 20,2 x 12,8 mm. Cette borne pour circuits imprimés est adaptée aux sections de conducteur de 0.14 mm² à 1.5 mm² en fonction du type de câble. Le crochet d'accroche est fait en un ressort en acier Chrome-Nickel (CrNi), le boîtier gris en Polyamide (PA66) assure l'isolation et les contacts sont en cuivre électrolytique (Cu). De l'Étain a été employé dans la surface des contacts. Ces bornes pour circuits imprimés sont actionnées par un levier. Le soudage des bornes pour circuits imprimés s'effectue par procédé THT. Le conducteur est inséré dans la surface en angle de 90 °. Les broches à souder, d'une section de 1 x 0,5 mm et d'une longueur de 3,6 mm, sont disposées en ligne sur tout le bornier. Il y a deux goupilles de soudage par potentiel.

Remarques

Variantes pour Ex i :	D'autres variantes peuvent être demandées au service commercial de WAGO ou, si nécessaire, configurées sur https://configurator.wago.com. autres nombres de pôles Impression directe Autres couleurs

Données électriques

Données de référence selon	IEC/EN 60664-1		
Overvoltage category	III	III	II
Pollution degree	3	2	2
Tension de référence	160 V	160 V	320 V
Tension assignée de tenue aux chocs	2,5 kV	2,5 kV	2,5 kV
Courant de référence	17,5 A	17,5 A	17,5 A

Données d'approbation selon	UL 1059		
Use group	B	C	D
Tension de référence	300 V	-	300 V
Courant de référence	10 A	-	10 A

Données d'approbation selon	CSA		
Use group	B	C	D
Tension de référence	300 V	-	300 V
Courant de référence	10 A	-	10 A

Données de raccordement

Points de serrage	9
Nombre total des potentiels	9
Nombre de types de connexion	1
nombre des niveaux	1

Connexion 1

Technique de connexion	Push-in CAGE CLAMP®
Type d'actionnement	Levier
Conducteur rigide	0,14 … 2,5 mm² / 26 … 14 AWG
Conducteur rigide ; enfichage direct	0,5 … 2,5 mm² / 26 … 14 AWG
Conducteur souple	0,2 … 1,5 mm² / 26 … 14 AWG
Conducteurs souples ; avec embout d'extrémité isolé	0,25 … 0,75 mm²
Conducteurs souples ; avec embout d'extrémité sans isolation plastique	0,25 … 1,5 mm²
Remarque (Section de conducteur)	Pour des conducteurs qui ne sont pas assez résistants (26 AWG), le point de serrage doit être ouvert avec le levier.
Longueur de dénudage	8 … 9 mm / 0.31 … 0.35 inch
Axe du conducteur au circuit imprimé	90 °
Nombre de pôles	9

Données géométriques

Pas	3,5 mm / 0.138 inch
Largeur	33 mm / 1.299 inch
Hauteur	20,2 mm / 0.794 inch
Hauteur utile	16,6 mm / 0.653 inch
Profondeur	12,8 mm / 0.502 inch
Longueur de la broche à souder	3,6 mm
Dimensions broche à souder	1 x 0,5 mm
Diamètre de perçage avec tolérance	1,2 $^{(+0,1)}$ mm

Contacts circuits imprimés

Contacts circuits imprimés	THT
Affectation broche à souder	en ligne sur tout le bornier
Nombre de broches à souder par potentiel	2

Données du matériau

Remarque Données du matériau	Vous trouverez ici des informations sur les spécifications de matériel
Couleur	gris
Groupe du matériau isolant	I
Matière isolante Boîtier principal	Polyamide (PA66)
Classe d'inflammabilité selon UL94	V0
Matériau des ressorts de serrage	Ressort en acier Chrome-Nickel (CrNi)
Matériau du contact	Cuivre électrolytique (E_{Cu})
Surface du contact	Étain
Charge calorifique	0,133 MJ
Couleur de l'élément de manipulation	orange
Poids	7,1 g

Conditions d'environnement

Plage de températures limites	-60 … +105 °C
Température d'utilisation	-35 … +60 °C
Température d'utilisation continue	-60 … +105 °C

Données commerciales

ETIM 9.0	EC002643
ETIM 8.0	EC002643
Unité d'emb. (SUE)	60 pce(s)
Type d'emballage	Carton
Pays d'origine	PL
GTIN	4066966242980
Numéro du tarif douanier	85369010000

Conformité environnementale du produit

État de conformité RoHS	Compliant,No Exemption

Approbations / certificats

Homologations générales

Homologation	Norme	Nom du certificat
CB DEKRA Certification B.V.	IEC 60947-7-4	NL-86025
CSA CSA Group	C22.2	80120532
KEMA/KEUR DEKRA Certification B.V.	EN 60947-7-4	71-127124

Téléchargements

Conformité environnementale du produit

Recherche de conformité

Environmental Product Compliance 2601-3109

Documentation

Informations complémentaires

Technical Section	03.04.2019	pdf 2027.26 KB

Données CAD/CAE

Données CAD

2D/3D Models 2601-3109

PCB Design

Symbol and Footprint via SamacSys 2601-3109

Symbol and Footprint via Ultra Librarian 2601-3109