Fiche technique | Référence: 2601-3512

Borne pour circuits imprimés; Levier; 1,5 mm²; Pas 11,5 mm; 12 pôles; Push-in CAGE CLAMP®; 1,50 mm²; gris

https://www.wago.com/2601-3512

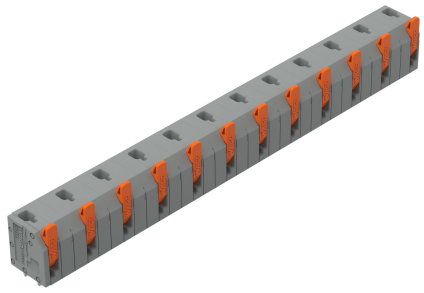



Couleur: gris



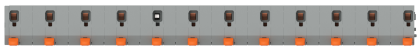

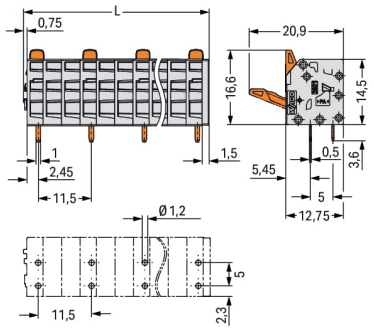

L = (pole no. – 1) x pin spacing + 5 mm

Borne pour circuits imprimés série 2601 pas de 11.5 mm

Avec cette borne pour circuits imprimés (numéro d'article 2601-3512) la priorité est donnée à un raccordement plus rapide et sûr. Optez pour une sécurité éprouvée lors de la conception de votre appareil : nos bornes pour circuits imprimés pour circuits imprimés vous font bénéficier de possibilités d'utilisation multiples. Les bornes pour circuits imprimés tenant la tension nominale de 1000 V peuvent supporter un courant nominal allant jusqu'à 17.5 A. Elles peuvent donc également être utilisées pour des dispositifs à la consommation importante. Une longueur de dénudage de 8 à 9 mm est nécessaire pour le raccordement du conducteur de cette borne pour circuits imprimés. Ce produit utilise la technologie Push-in CAGE CLAMP®. Avec la technologie de connexion Push-in CAGE CLAMP®, le raccordement de tous types de conducteurs est impeccable. Grâce à l'avantage supplémentaire du branchement direct, les conducteurs à rigidité suffisante ou fins avec embout d'extrémité se laissent brancher sans outil. Les dimensions sont 133,8 x 20,2 x 12,8 mm en largeur x hauteur x profondeur. Cette borne pour circuits imprimés est adaptée aux sections de conducteur de 0.14 mm² à 1.5 mm² en fonction du type de câble. Le crochet d'accroche est fait en un ressort en acier Chrome-Nickel (CrNi), les contacts sont en cuivre électrolytique (Cu) et le boîtier gris en Polyamide (PA66) assure l'isolation. La surface des contacts est en Étain. Pour ces bornes pour circuits imprimés, l'actionnement se fait par levier. Les bornes pour circuits imprimés sont soudées par procédé THT. Les broches à souder, d'une section de 1 x 0,5 mm et d'une longueur de 3,6 mm, sont rangées en série dans la borne. Il y a deux goupilles de soudage par potentiel.

Remarques

Variantes pour Ex i :	D'autres variantes peuvent être demandées au service commercial de WAGO ou, si nécessaire, configurées sur https://configurator.wago.com. autres nombres de pôles Impression directe Autres couleurs

Données électriques

Données de référence selon	IEC/EN 60664-1		
Overvoltage category	III	III	II
Pollution degree	3	2	2
Tension de référence	800 V	1000 V	1000 V
Tension assignée de tenue aux chocs	8 kV	8 kV	8 kV
Courant de référence	17,5 A	17,5 A	17,5 A

Données d'approbation selon	UL 1059		
Use group	B	C	D
Tension de référence	300 V	300 V	600 V
Courant de référence	15 A	15 A	15 A

Données d'approbation selon	CSA		
Use group	B	C	D
Tension de référence	300 V	300 V	600 V
Courant de référence	15 A	15 A	15 A

Données de raccordement

Points de serrage	12
Nombre total des potentiels	12
Nombre de types de connexion	1
nombre des niveaux	1

Connexion 1

Technique de connexion	Push-in CAGE CLAMP®
Type d'actionnement	Levier
Conducteur rigide	0,14 … 2,5 mm² / 26 … 14 AWG
Conducteur rigide ; enfichage direct	0,5 … 2,5 mm² / 26 … 14 AWG
Conducteur souple	0,2 … 1,5 mm² / 26 … 14 AWG
Conducteurs souples ; avec embout d'extrémité isolé	0,25 … 0,75 mm²
Conducteurs souples ; avec embout d'extrémité sans isolation plastique	0,25 … 1,5 mm²
Remarque (Section de conducteur)	Pour des conducteurs qui ne sont pas assez résistants (26 AWG), le point de serrage doit être ouvert avec le levier.
Longueur de dénudage	8 … 9 mm / 0.31 … 0.35 inch
Nombre de pôles	12

Données géométriques

Pas	11,5 mm / 0.453 inch
Largeur	133,8 mm / 5.266 inch
Hauteur	20,2 mm / 0.794 inch
Hauteur utile	16,6 mm / 0.653 inch
Profondeur	12,8 mm / 0.502 inch
Longueur de la broche à souder	3,6 mm
Dimensions broche à souder	1 x 0,5 mm
Diamètre de perçage avec tolérance	1,2 $^{(+0,1)}$ mm

Contacts circuits imprimés

Contacts circuits imprimés	THT
Affectation broche à souder	en ligne dans la borne
Nombre de broches à souder par potentiel	2

Données du matériau

Remarque Données du matériau	Vous trouverez ici des informations sur les spécifications de matériel
Couleur	gris
Groupe du matériau isolant	I
Matière isolante Boîtier principal	Polyamide (PA66)
Classe d'inflammabilité selon UL94	V0
Matériau des ressorts de serrage	Ressort en acier Chrome-Nickel (CrNi)
Matériau du contact	Cuivre électrolytique (E_{Cu})
Surface du contact	Étain
Charge calorifique	0,439 MJ
Poids	17,9 g

Conditions d'environnement

Plage de températures limites	-60 … +105 °C
Température d'utilisation	-35 … +60 °C
Température d'utilisation continue	-60 … +105 °C

Données commerciales

ETIM 9.0	EC002643
ETIM 8.0	EC002643
Unité d'emb. (SUE)	10 pce(s)
Type d'emballage	Carton
Pays d'origine	PL
GTIN	4066966243376
Numéro du tarif douanier	85369010000

Conformité environnementale du produit

État de conformité RoHS	Compliant,No Exemption

Approbations / certificats

Homologations générales

Homologation	Norme	Nom du certificat
CB DEKRA Certification B.V.	IEC 60947-7-4	NL-86025
CSA CSA Group	C22.2	80120532
KEMA/KEUR DEKRA Certification B.V.	EN 60947-7-4	71-127124

Téléchargements

Conformité environnementale du produit

Recherche de conformité

Environmental Product Compliance 2601-3512

Documentation

Informations complémentaires

Technical Section	03.04.2019	pdf 2027.26 KB

Données CAD/CAE

PCB Design

Symbol and Footprint via SamacSys 2601-3512

Symbol and Footprint via Ultra Librarian 2601-3512