Fiche technique | Référence: 713-128

Plaque de décharge de traction; pour connecteurs femelles; Largeur 39 mm; d'une pièce; Pas 3,5 mm; noir

https://www.wago.com/713-128



Couleur: ■ noir

Identique à la figure

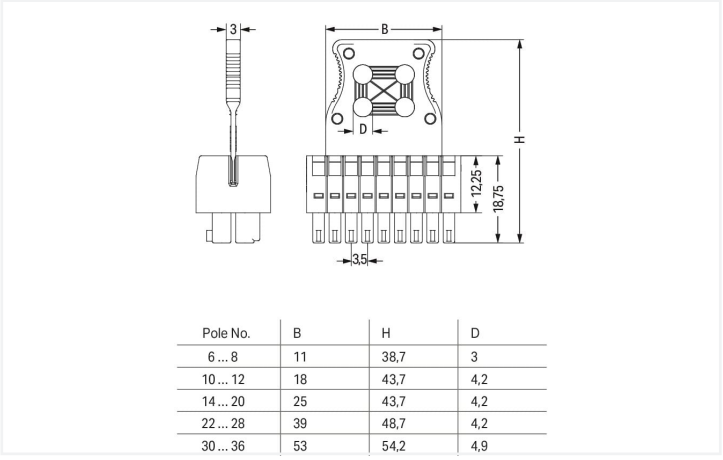

Pole No.	B	H	D
6 … 8	11	38,7	3
10 … 12	18	43,7	4,2
14 … 20	25	43,7	4,2
22 … 28	39	48,7	4,2
30 … 36	53	54,2	4,9

Dimensions en mm

The arrangement of the attachments for cable ties allows single conductors or multi-core cables to be secured in different ways. The width of the cable ties must correspond to the hole dimensions of the strain relief plates shown above.

Cable ties and binding tools are not offered by WAGO.

Données géométriques

Pas	3,5 mm / 0.138 inch
Largeur	39 mm / 1.535 inch
Hauteur	3 mm / 0.118 inch
Profondeur	36 mm / 1.417 inch

Données mécaniques

adapté	pour connecteurs avec connexion de conducteur

Données du matériau

Remarque Données du matériau	Vous trouverez ici des informations sur les spécifications de matériel
Couleur	noir
Charge calorifique	0,042 MJ
Poids	1,4 g

Données commerciales

Product Group	3 (Connecteurs multisystèmes)
eCl@ss 10.0	27-14-11-92
eCl@ss 9.0	27-44-04-92
ETIM 9.0	EC002848
ETIM 8.0	EC002848
Unité d'emb. (SUE)	100 (25) pce(s)
Type d'emballage	Carton
Pays d'origine	DE
GTIN	4045454732806
Numéro du tarif douanier	85389099990

Conformité environnementale du produit

Liste des substances candidates REACH	Perfluorobutane sulfonic acid (PFBS) and its salts
État de conformité RoHS	Compliant,No Exemption
SCIP notification number (Autriche)	cf3134f4-0c4d-427b-91f7-75849ff6ceb9
SCIP notification number (Belgique)	49fcc021-507c-4960-8dd4-ce887aeee0de
SCIP notification number (Bulgarie)	eb1946ad-64b4-4c26-8a9e-0e6a671e22b0
SCIP notification number (République tchèque)	93a42174-2f52-49dc-a62f-f472b9201228
SCIP notification number (Danemark)	89b5aaf8-8a0f-448c-a236-e8f0a9e25d1f
SCIP notification number (Finlande)	1ad28cde-0869-46c5-bcba-98b0bb131f59
SCIP notification number (France)	c7cc1732-c115-42f7-a7fd-84a9605a1af1
SCIP notification number (Allemagne)	97c612ea-a6f0-4a16-b496-370b2e408a7f
SCIP notification number (Hongrie)	b4469316-ffd8-4177-8bd5-6fccd23a2767
SCIP notification number (Italie)	e1c96943-3194-46b1-b7f2-0c13d2382fbf
SCIP notification number (Pays bas)	6f89b29e-ce42-466e-a7aa-8052d7f951e1
SCIP notification number (Pologne)	aa742a60-8e0d-4442-8f4d-33258a12b0e6
SCIP notification number (Roumanie)	4a08994b-9eaf-4d6b-9182-26e5cbf29483
SCIP notification number (Suède)	f1e9c60c-da30-470d-b11b-ee7690e9e8fb

Approbations / certificats

Déclarations de conformité et de fabricant

Homologation	Norme	Nom du certificat
Railway WAGO GmbH & Co. KG	-	Z00004422.000

Téléchargements

Conformité environnementale du produit

Recherche de conformité

Environmental Product Compliance 713-128

Documentation

Informations complémentaires

Technical Section	03.04.2019	pdf 2027.26 KB

Données CAD/CAE

Données CAD	Données CAE
2D/3D Models 713-128	ZUKEN Portal 713-128

Indications de manipulation

Décharge de traction



Strain relief plate for field assembly

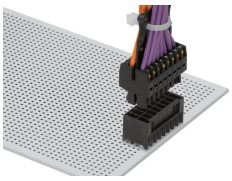

Décharge de traction – manipulation simple grâce à une plaque de décharge de traction montée au centre entre les introductions de conducteurs.