Fiche technique | Référence: 769-1613

Boîtier de décharge de traction; pour connecteurs femelles et mâles; en deux pièces; Pas 5 mm; 13 pôles; gris

https://www.wago.com/769-1613

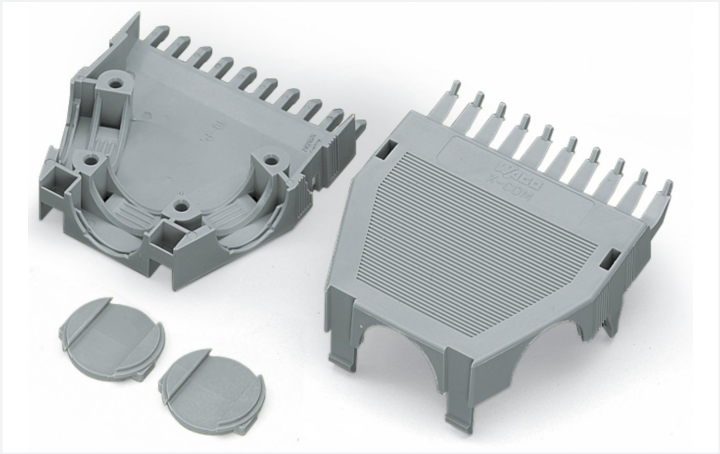

Couleur: gris

Identique à la figure

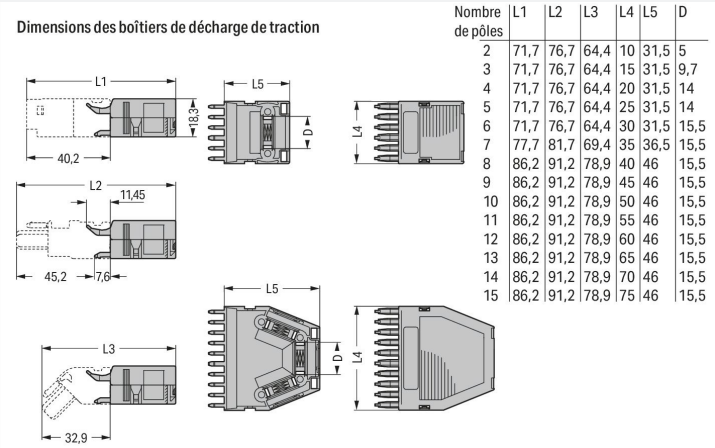

Nombre de pôles	L1	L2	L3	L4	L5	D
2	71,7	76,7	64,4	10	31,5	5
3	71,7	76,7	64,4	15	31,5	9,7
4	71,7	76,7	64,4	20	31,5	14
5	71,7	76,7	64,4	25	31,5	14
6	71,7	76,7	64,4	30	31,5	15,5
7	77,7	81,7	69,4	35	36,5	15,5
8	86,2	91,2	78,9	40	46	15,5
9	86,2	91,2	78,9	45	46	15,5
10	86,2	91,2	78,9	50	46	15,5
11	86,2	91,2	78,9	55	46	15,5
12	86,2	91,2	78,9	60	46	15,5
13	86,2	91,2	78,9	65	46	15,5
14	86,2	91,2	78,9	70	46	15,5
15	86,2	91,2	78,9	75	46	15,5

Dimensions en mm

Dimensions en mm

Données de raccordement

Connexion 1

Nombre de pôles	13

Données géométriques

Largeur	65 mm / 2.559 inch
Hauteur	18,3 mm / 0.72 inch
Profondeur	46 mm / 1.811 inch

Données du matériau

Remarque Données du matériau	Vous trouverez ici des informations sur les spécifications de matériel
Couleur	gris
Charge calorifique	0,58 MJ
Poids	15,5 g

Données commerciales

Product Group	18 (Système X-COM)
eCl@ss 10.0	27-14-11-92
eCl@ss 9.0	27-14-11-92
ETIM 9.0	EC002848
ETIM 8.0	EC002848
Unité d'emb. (SUE)	25 pce(s)
Type d'emballage	Carton
Pays d'origine	DE
GTIN	4017332728195
Numéro du tarif douanier	39269097900

Conformité environnementale du produit

État de conformité RoHS	Compliant,No Exemption

Téléchargements

Conformité environnementale du produit

Recherche de conformité

Environmental Product Compliance 769-1613

Documentation

Informations complémentaires

Technical Section	pdf 2246.92 KB	

Texte complémentaire

769-1613	19.02.2019	xml 2.64 KB
769-1613	23.05.2017	doc 23.00 KB

Données CAD/CAE

Données CAD

2D/3D Models 769-1613

Données CAE

EPLAN Data Portal 769-1613

WSCAD Universe 769-1613

ZUKEN Portal 769-1613

1 Produits correspondants

1.1 Accessoires en option

1.1.1 Montage

1.1.1.1 Matériel de montage



Réf.: 209-174
Serre-câble; pour décharge de traction; à partir de 7 pôles



Réf.: 209-173
Vis de fixation; pour serre-câbles; à partir de 7 pôles

1.1.2 Repérage

1.1.2.1 Étiquette de marquage



Réf.: 209-501
Carte de repérage WSB; en carte; non extensible; vierge; encliquetable; blanc



Réf.: 209-501/000-006
Carte de repérage WSB; en carte; non extensible; vierge; encliquetable; bleu



Réf.: 209-501/000-007
Carte de repérage WSB; en carte; non extensible; vierge; encliquetable; gris



Réf.: 209-501/000-002
Carte de repérage WSB; en carte; non extensible; vierge; encliquetable; jaune



Réf.: 209-501/000-012
Carte de repérage WSB; en carte; non extensible; vierge; encliquetable; orange



Réf.: 209-501/000-005
Carte de repérage WSB; en carte; non extensible; vierge; encliquetable; rouge



Réf.: 209-501/000-023
Carte de repérage WSB; en carte; non extensible; vierge; encliquetable; vert



Réf.: 209-501/000-017
Carte de repérage WSB; en carte; non extensible; vierge; encliquetable; vert clair



Réf.: 209-501/000-024
Carte de repérage WSB; en carte; non extensible; vierge; encliquetable; violet

Indications de manipulation

Montage

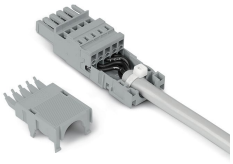

Les boîtiers de décharge de traction de 2 à 5 pôles ont 1 sortie de câble à l'arrière.
Les boîtiers de décharge de traction de 6 à 7 pôles ont 1 sortie de câble à l'arrière.
Les boîtiers de décharge de traction de 8 à 9 pôles ont 2 sorties de câble et 1 bouchon.
Les boîtiers de décharge de traction de 10 à 16 pôles ont 3 sorties de câble et 2 bouchons.

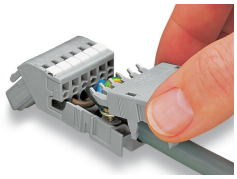

Encliquetage de la partie supérieure de la décharge de traction



Boîtier de décharge de traction encliquetable ; composé des parties inférieure et supérieure du boîtier de décharge de traction ; 6 pôles et connecteur femelle pour 1 conducteur ; coudé ; 6 pôles

Application

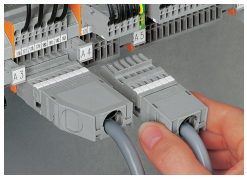

Utilisation
Boîtiers de décharge de traction encliquetables pour série 769