# Fiche technique | Référence: 770-1602

Distributeur en T; 2 pôles; Cod. B; 1 entrée; 2 sorties; 2 cliquets de verrouillage; vert clair

https://www.wago.com/770-1602



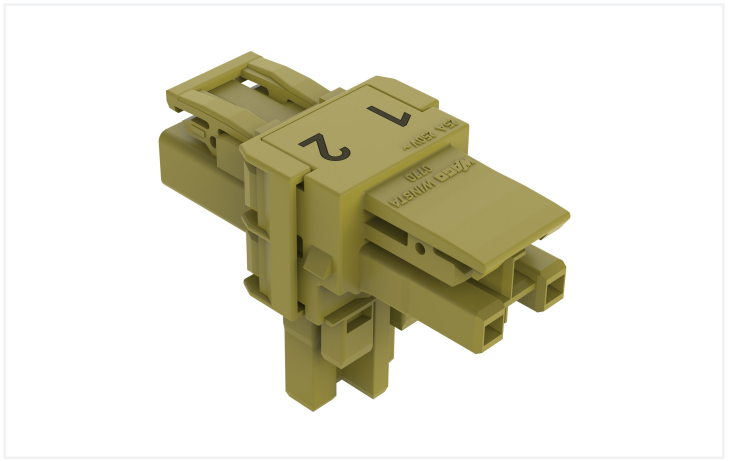

Couleur: vert clair

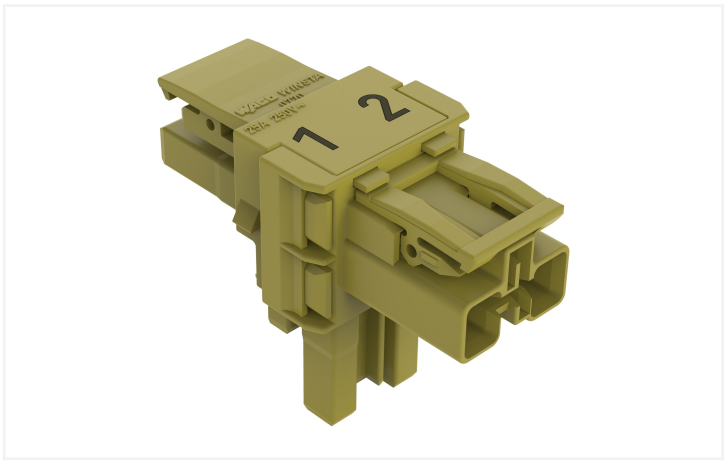

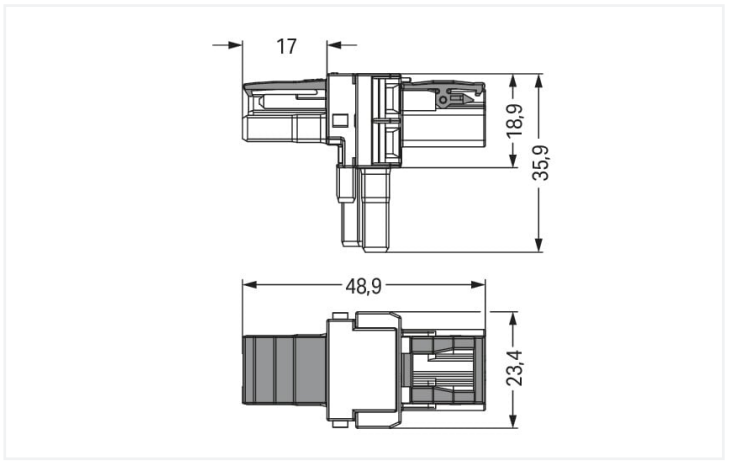


Dimensions en mm

Distributeur *WINSTA*® MIDI avec codage B

Réussir l'insertion des connexions au lieu d'un vissage compliqué : avec Le distributeur *WINSTA*® MIDI avec indice de protection IP20. La couleur et le codage mécanique des connecteurs d'installations garantissent une installation sans erreur des composants individuels – y compris une protection contre l'inversion. Selon l'indice de protection IP20, le connecteur d'installation est protégée contre la pénétration de corps étrangers solides. Des solutions telles que le connecteur d'installation-*WINSTA*® MIDI avec le codage B conviennent pour des applications dans le domaine du contrôle de processus, que l'éclairage ou au sein de réseaux de données. Le courant et la tension assignés sont des critères importants lors de la sélection d'un connecteur d'installation : ils fournissent des informations sur les domaines d'utilisation et les applications possibles. Le courant nominal de ce produit est de 25 A. La gamme *WINSTA*® MIDI avec la technologie de connexion à ressort Push-in CAGE CLAMP® représente une large gamme de produits avec lesquels vous pouvez réaliser votre installation électrique de manière flexible, simple, rapide et sûre.

*WINSTA*® MIDI – des solutions pour vos installations électriques - protégées contre l'inversion et sans entretien

*WINSTA*® est le système de connecteurs parfaitement adapté aux exigences élevées de l'installation électrique. Il offre un montage sûr, rapide et surtout sans erreur des terminaux et des connecteurs. Optez pour la qualité et la durabilité – avec cliquet de verrouillage de WAGO, le câblage de plusieurs composants électriques est considérablement simplifié.

Avec le système *WINSTA*® MIDI vous profitez :

- l'absence d'erreurs grâce à la protection contre l'inversion
- aussi utilisable avec les contrôleurs en automatisation
- avec codage B pour contrôles tels que les stores et l'éclairage
- solutions selon les besoins du client
- remplacement rapide des unités défectueuses pendant le fonctionnement

## Remarques

| | |
|---|---|
| Variantes pour Ex i : | Autres marquages de pôles<br>D'autres variantes peuvent être demandées au service commercial de WAGO ou, si nécessaire, configurées sur https://configurator.wago.com. |

## Données électriques

| Données de référence selon | IEC/EN 60664-1 | | |
|---|---|---|---|
| Overvoltage category | III | III | II |
| Pollution degree | 3 | 2 | 2 |
| Tension de référence | 250 V | - | - |
| Tension assignée de tenue aux chocs | 4 kV | - | - |
| Courant de référence | 25 A | - | - |

| Données d'approbation selon | UL 1977 |
|---|---|
| Tension de référence | 600 V |
| Courant de référence | 23 A |

### Général

| | |
|---|---|
| Indication sur la résistance de passage | env. 1 mΩ résistance de passage<br>env. 0,25 mΩ entre connecteur femelle et mâle |

## Données de raccordement

| | |
|---|---|
| Nombre total des potentiels | 2 |

### Connexion 1

| | |
|---|---|
| Nombre de pôles | 2 |

## Données géométriques

| | |
|---|---|
| Pas | 10 mm / 0.394 inch |
| Largeur | 23,5 mm / 0.925 inch |
| Hauteur | 35,9 mm / 1.413 inch |
| Profondeur | 48,9 mm / 1.925 inch |

## Données mécaniques

| | |
|---|---|
| Application | Système d'automatisation |
| Codage | B |
| codage variable | Non |
| Impression | 1 2 |
| Repérage du potentiel | 1 2 |
| Force d'enfichage d'une connexion par enfichage | env. 20 … 70 N (en fonction du nombre de pôles) |
| Force de maintien d'une connexion par enfichage | avec verrouillage : > 80 N |
| Force de séparation d'une connexion par enfichage | sans verrouillage : environ 20 … 70 N (en fonction du nombre de pôles) |
| Nombre de cycles d'enfichage | 200, sans charge ohmique |
| Type de distributeur | Distributeur en T |
| Indice de protection | IP20; En mode connecté : IP2xC (ces connecteurs d'installation ne sont pas prévus pour une utilisation dans des zones à accès facile !) |

## Connexion

| | |
|---|---|
| Protection contre l'inversion | Oui |
| Indication sur la protection contre l'erreur d'enfichage | Tous les composants *WINSTA*® sont protégés à 100% contre le contact direct par rapport :<br>a.) à l'enfichage de différents nombres de pôles<br>b.) à l'enfichage avec une rotation de 180°<br>c.) à l'enfichage décalé latéralement<br>d.) à l'enfichage unipolaire |
| cliquets de verrouillage | Oui |
| Verrouillage de la connexion par enfichage | Cliquet de verrouillage |
| Remarque sur le verrouillage | Les connecteurs encastrables pour luminaires ou autres équipements ainsi que tous les types de distributeurs sont prééquipés de cliquets assurant le verrouillage des connecteurs mâles et femelles. Un cliquet de verrouillage supplémentaire est nécessaire uniquement dans le cas d'une « connexion volante » (mâle/femelle). |
| Nombre de Cliquets de verrouillage | 2 |

## Données du matériau

| | |
|---|---|
| Remarque Données du matériau | Vous trouverez ici des informations sur les spécifications de matériel |
| Couleur | vert clair |
| Matière isolante Boîtier principal | Polyamide (PA66) |
| Classe d'inflammabilité selon UL94 | V0 |
| Matériau du contact | Cuivre ou bien alliage de cuivre ; traité en surface |
| Surface du contact | Étain |
| Charge calorifique | 0,226 MJ |
| Poids | 11,2 g |

## Conditions d'environnement

| | |
|---|---|
| Température d'utilisation | -5 … +40 °C |
| Température d'utilisation continue | -35 … +85 °C |
| Indication sur la température d'utilisation continue | Parties isolantes pour températures ≤ 105°C |

## Données commerciales

| | |
|---|---|
| Product Group | 20 (Winsta) |
| eCl@ss 10.0 | 27-44-06-03 |
| eCl@ss 9.0 | 27-44-06-03 |
| ETIM 9.0 | EC002567 |
| ETIM 8.0 | EC002567 |
| Unité d'emb. (SUE) | 50 pce(s) |
| Type d'emballage | Carton |
| Pays d'origine | DE |
| GTIN | 4050821531166 |
| Numéro du tarif douanier | 85366990990 |

## Conformité environnementale du produit

| | |
|---|---|
| État de conformité RoHS | Compliant,No Exemption |

## Approbations / certificats

### Homologations générales

| Homologation | Norme | Nom du certificat |
|---|---|---|
| cURus Underwriters Laboratories Inc. | UL 1977 | E45171 |
| cURus Underwriters Laboratories Inc. | UL 1059 | E 45172 |

## Téléchargements

### Conformité environnementale du produit

**Recherche de conformité**

Environmental Product Compliance 770-1602

## Documentation

### Texte complémentaire

| | | |
|---|---|---|
| 770-1602 | 19.02.2019 | xml<br>2.73 KB |
| 770-1602 | 12.03.2015 | doc<br>23.00 KB |

## Données CAD/CAE

### Données CAD

2D/3D Models
770-1602

### Données CAE

WSCAD Universe
770-1602

## 1 Produits correspondants

### 1.1 Produit complémentaire

#### 1.1.1 Connecteur femelle



Réf.: 770-262
Connecteur femelle; 2 pôles; Cod. B; 4,00 mm²; vert clair

#### 1.1.2 Connecteur mâle



Réf.: 770-272
Connecteur mâle; 2 pôles; Cod. B; 4,00 mm²; vert clair

#### 1.1.3 Cordon précâblé



Réf.: 771-8992/105-105
câble de raccordement précâblé; Eca; Connecteur femelle/extrémité libre; 2 pôles; Cod. B; Circuit de commande 2 x 1,0 mm²; 1 m; 1,00 mm²; vert clair



Réf.: 771-8992/205-105
câble de raccordement précâblé; Eca; connecteur mâle/extrémité libre; 2 pôles; Cod. B; Circuit de commande 2 x 1,0 mm²; 1 m; 1,00 mm²; vert clair



Réf.: 771-8992/005-105
Cordon de raccordement précâblé; Eca; Connecteur femelle / connecteur mâle; 2 pôles; Cod. B; Circuit de commande 2 x 1,0 mm²; 1 m; 1,00 mm²; vert clair

## 1.2 Accessoires en option

### 1.2.1 Couvercle

#### 1.2.1.1 Couvercle



Réf.: 770-221
Pièce de raccordement; 12 pôles, divisible; pour connecteurs femelles; Matière plastique; blanc



Réf.: 770-201
Pièce de raccordement; 12 pôles, divisible; pour connecteurs femelles; Matière plastique; noir



Réf.: 770-360
Pièce de raccordement; pour fiche; 5 pôles; divisible; jaune

### 1.2.2 Montage

#### 1.2.2.1 Matériel de montage



Réf.: 770-354
Plaque de montage; de 2 à 5 pôles; pour distributeur; couleurs argent

## Indications de manipulation

### Montage

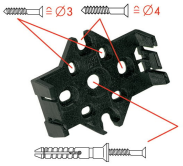


Pour maintenir la plaque de fixation en position utiliser des vis usuelles ou à l'aide de chevilles à frapper.



Lors de l'enfichage, les distributeurs s'encliquettent sur la plaque de fixation.



Pour le démontage du distributeur, il faut déverrouiller les crochets à l'aide d'un tournevis.

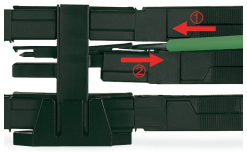

Toutes les connexions du distributeur sont directement verrouillées après l'enfichage pour éviter un démontage accidentel. Déverrouillage à l'aide d'un tournevis quels que soient le nombre et la position des connecteurs mâle/femelle.