Fiche technique | Référence: 218-105/000-604/997-405

Borne pour circuits imprimés THR; Curseur d'actionnement; 0.5 mm²; Pas 2,5 mm; 5 pôles; CAGE CLAMP®; en bande; 0,50 mm²; noir

https://www.wago.com/218-105/000-604/997-405



Couleur: ■ noir

Identique à la figure

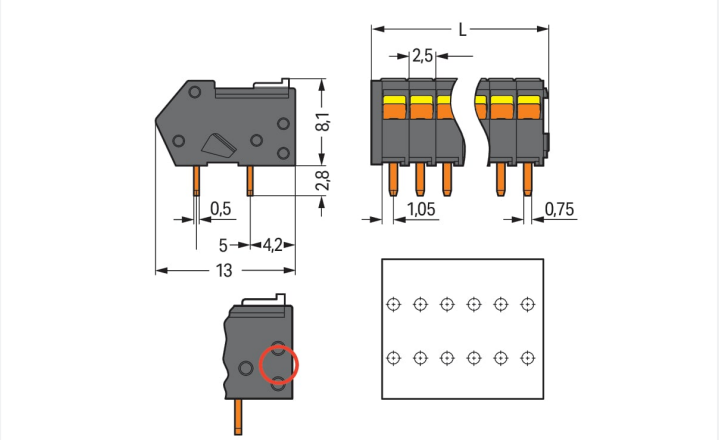

Dimensions en mm
L = (nombre de pôles x pas) + 1,5 mm

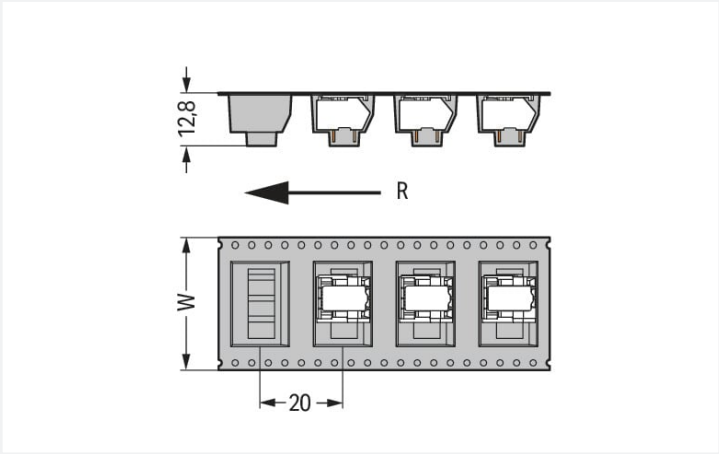

Dimensions en mm
W = Largeur de bande
R = direction d'arrivée

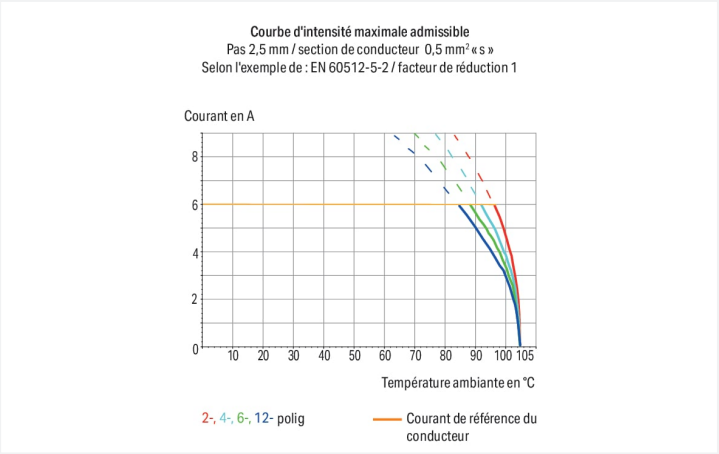

Borne pour circuits imprimés série 218 avec curseur

La borne pour circuits imprimés portant le numéro d'article 218-105/000-604/997-405, permet une connexion facile et fiable. Avec nos bornes pour circuits imprimés, vous bénéficiez d'un système de connexion complet qui peut être employé de manière polyvalente : en tant que connecteur pour circuits imprimés, en tant que connexion passante, en tant que connexion volante pour différents types de montage, ou en tant que connecteur de bornes sur rail enfichables. Ces bornes pour circuits imprimés à la tension nominale de 160 V sont adaptées à des courants électriques allant jusqu'à 6 A. Une longueur de dénudage de 5 à 6 mm est nécessaire pour le raccordement du conducteur de cette borne pour circuits imprimés. Ce produit utilise la technologie CAGE CLAMP®. La connexion universelle, aujourd'hui connue sous le nom de CAGE CLAMP®, représente la norme industrielle en matière de connexion électrique et de technologie de connexion. Les dimensions sont 14 x 10,9 x 13 mm en largeur x hauteur x profondeur. Selon le type de câble, cette borne pour circuits imprimés convient aux sections de conducteur allant de 0.08 mm² à 0.5 mm². Le crochet d'accroche est fait en un ressort en acier Chrome-Nickel (CrNi), le boîtier noir en Polyamide (PA46) garantit l'isolation et les contacts sont constitués en cuivre électrolytique (Cu). La surface des contacts est constituée d'Étain. Pour ces bornes pour circuits imprimés, l'actionnement se fait par curseur. Les bornes pour circuits imprimés sont soudées par procédé THR. Le conducteur est inséré en angle de 40 ° par rapport au circuit imprimé. Les broches de soudage affichent des dimensions de 0,5 x 0,75 mm, ainsi qu'une longueur de 2,8 mm, et sont placées en ligne sur tout le bornier. Il y a deux goupilles de soudage par potentiel.

Remarques

Remarque	Conseils d'utilisation : Approprié pour technique de soudage reflow sans plomb sur le modèle de DIN EN 61760-1 ou DIN EN 60068-2-58 jusqu'à une température de pointe de 260 °C. En raison de différents facteurs d'influence spécifiques à l'application (agencement et orientation de composants, installation de soudure, pâte à souder), on recommande d'utiliser des tests pour déterminer un profil approprié dans des conditions de production.
Variantes pour Ex i :	autres nombres de pôles Impression directe D'autres variantes peuvent être demandées au service commercial de WAGO ou, si nécessaire, configurées sur https://configurator.wago.com.

Données électriques

Données de référence selon	IEC/EN 60664-1		
Overvoltage category	III	III	II
Pollution degree	3	2	2
Tension de référence	32 V	160 V	320 V
Tension assignée de tenue aux chocs	2,5 kV	2,5 kV	2,5 kV
Courant de référence	6 A	6 A	6 A

Données de raccordement

Points de serrage	5
Nombre total des potentiels	5
Nombre de types de connexion	1
nombre des niveaux	1

Connexion 1

Technique de connexion	CAGE CLAMP®
Type d'actionnement	Curseur
Conducteur rigide	0,08 … 0,5 mm² / 28 … 20 AWG
Conducteur souple	0,08 … 0,5 mm² / 28 … 20 AWG
Conducteurs souples ; avec embout d'extrémité isolé	0,25 mm²
Conducteurs souples ; avec embout d'extrémité sans isolation plastique	0,25 mm²
Remarque (Section de conducteur)	Connexion de conducteur 0,75 mm² / 18 AWG possible, mais pas systématiquement en raison du diamètre d'isolation.
Longueur de dénudage	5 … 6 mm / 0.2 … 0.24 inch
Axe du conducteur au circuit imprimé	40 °
Nombre de pôles	5

Données géométriques

Pas	2,5 mm / 0.098 inch
Largeur	14 mm / 0.551 inch
Hauteur	10,9 mm / 0.429 inch
Hauteur utile	8,1 mm / 0.319 inch
Profondeur	13 mm / 0.512 inch
Longueur de la broche à souder	2,8 mm
Dimensions broche à souder	0,5 x 0,75 mm
Diamètre trou métallisé (THR)	1,1 $^{(+0,1)}$ mm
Diamètre bobine emballage en bande	330 mm
Largeur de bande	32 mm

Contacts circuits imprimés

Contacts circuits imprimés	THR
Affectation broche à souder	en ligne sur tout le bornier
Nombre de broches à souder par potentiel	2

Données du matériau

Remarque Données du matériau	Vous trouverez ici des informations sur les spécifications de matériel
Couleur	noir
Groupe du matériau isolant	IIIa
Matière isolante Boîtier principal	Polyamide (PA46)
Classe d'inflammabilité selon UL94	V2
Matériau des ressorts de serrage	Ressort en acier Chrome-Nickel (CrNi)
Matériau du contact	Cuivre électrolytique (E_{Cu})
Surface du contact	Étain
Charge calorifique	0 MJ
Poids	1,7 g
MSL per J-STD 020D	1

Conditions d'environnement

Plage de températures limites	-60 … +105 °C

Données commerciales

eCl@ss 10.0	27-44-04-01
eCl@ss 9.0	27-44-04-01
ETIM 9.0	EC002643
ETIM 8.0	EC002643
Unité d'emb. (SUE)	250 pce(s)
Type d'emballage	Carton
Pays d'origine	DE
GTIN	4055143410182
Numéro du tarif douanier	85369010000

Conformité environnementale du produit

État de conformité RoHS	Compliant,No Exemption

Approbations / certificats

Homologations générales

Homologation	Norme	Nom du certificat
CSA DEKRA Certification B.V.	C22.2 No. 158	1565656

Téléchargements

Conformité environnementale du produit

Recherche de conformité

Documentation

Informations complémentaires

Technical Section	03.04.2019	pdf 2027.26 KB	
		pdf 535.32 KB	

Données CAD/CAE

Données CAD

Données CAE

PCB Design

1 Produits correspondants

1.1 Accessoires en option

1.1.2 Outil

1.1.2.1 Outil de manipulation



Réf.: 210-719
Outil de manipulation; Lame 2,5 x 0,4 mm; avec tige partiellement isolée



Réf.: 210-647
Outil de manipulation; Lame 2,5 x 0,4 mm; avec tige partiellement isolée; multicolore

1.1.3 Repérage

1.1.3.1 Bande de repérage

Réf.: 210-331/250-202
Bandes de marquage; en feuilles DIN A4; avec impression; 1-16 (400x); Largeur interlignes 2,3 mm; longueur de bande 182 mm; Impression horizontale; autocollant; blanc



Réf.: 210-331/250-207
Bandes de marquage; en feuilles DIN A4; avec impression; 1-48 (100x); Largeur interlignes 2,3 mm; longueur de bande 182 mm; Impression horizontale; autocollant; blanc

Réf.: 210-331/250-204
Bandes de marquage; en feuilles DIN A4; avec impression; 17-32 (400x); Largeur interlignes 2,3 mm; longueur de bande 182 mm; Impression horizontale; autocollant; blanc



Réf.: 210-331/250-206
Bandes de marquage; en feuilles DIN A4; avec impression; 33-48 (400x); Largeur interlignes 2,3 mm; longueur de bande 182 mm; Impression horizontale; autocollant; blanc

1.1.4 Tester et mesurer

1.1.4.1 Accessoire de test



Réf.: 735-500
pointe de test WAGO; Ø 1 mm; 30 V AC / 60 V DC; CAT0; 1 A; 6 mm non isolé; pointe de test à souder jusqu'à 0,5 mm²