# Fiche technique | Référence: 232-244/005-000/039-000

Connecteur femelle pour bornes sur rail; Connecteurs mâles 0,6 x 1 mm; Coudé; Cliquets de verrouillage; Pas 5 mm; 14 pôles; gris

https://www.wago.com/232-244/005-000/039-000



Couleur: gris

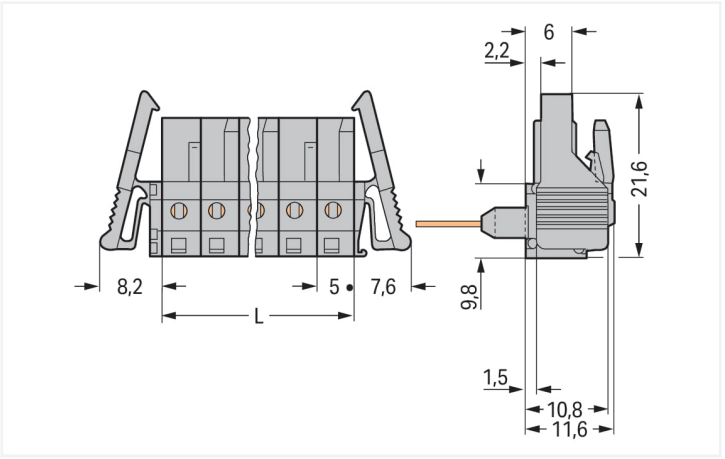


Dimensions en mm
L = nombre de pôles x pas
Connecteurs femelles de 2 à 3 pôles – seulement 1 crochet d'arrêt

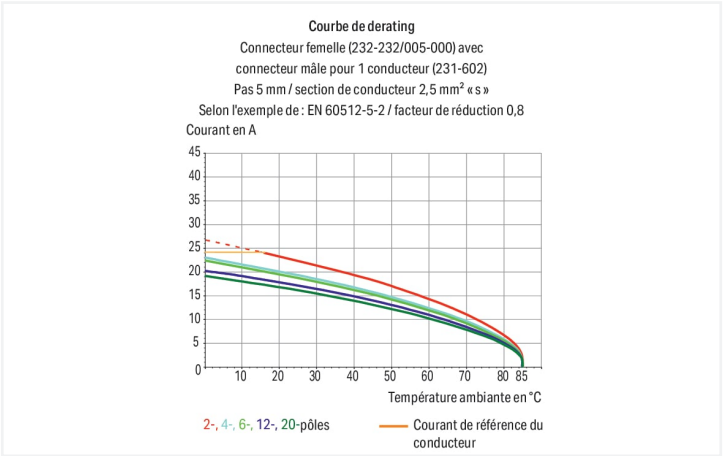


Connecteur femelle série 232 pas de 5 mm

Le connecteur femelle portant le numéro d'article 232-244/005-000/039-000, assure une installation électrique impeccable. Optez pour une sécurité éprouvée lors de la conception de votre appareil : nos connecteurs pour circuits imprimés pour circuits imprimés vous font bénéficier de possibilités d'utilisation multiples. Les connecteurs pour circuits imprimés tenant la tension nominale de 320 V peuvent supporter un courant nominal allant jusqu'à 12 A. Ils peuvent donc également être utilisés pour des dispositifs à la consommation importante. Les dimensions sont de largeur x hauteur x profondeur 85,8 x 26,1 x 11,6 mm. Le boîtier gris en Polyamide (PA66) assure l'isolation et les contacts sont constitués en alliage de cuivre. La surface des contacts est en Étain.

## Remarques

| | |
|---|---|
| Remarque de sécurité 1 | Le *MCS – MULTI CONNECTION SYSTEM* – est selon DIN EN 61984 un connecteur sans capacité de coupure. Conformément aux prescriptions d'utilisation, il faut éviter la connexion/déconnexion des connecteurs sous tension ou en charge. Dans la direction du flux d'énergie dans le câblage du circuit, les connecteurs doivent être appliqués de sorte que les connecteurs mâles dans l'état non enfiché, pouvant être touchés, ne soient pas sous tension. |
| Variantes pour Ex i : | autres nombres de pôles<br>D'autres variantes peuvent être demandées au service commercial de WAGO ou, si nécessaire, configurées sur https://configurator.wago.com. |

## Données électriques

| Données de référence selon | IEC/EN 60664-1 | | |
|---|---|---|---|
| Overvoltage category | III | III | II |
| Pollution degree | 3 | 2 | 2 |
| Tension de référence | 320 V | 320 V | 630 V |
| Tension assignée de tenue aux chocs | 4 kV | 4 kV | 4 kV |
| Courant de référence | 12 A | 12 A | 12 A |

| Données d'approbation selon | UL 1059 | | |
|---|---|---|---|
| Use group | B | C | D |
| Tension de référence | 300 V | - | 300 V |
| Courant de référence | 15 A | - | 10 A |

| Données d'approbation selon | UL 1977 |
|---|---|
| Tension de référence | 600 V |
| Courant de référence | 15 A |

| Données d'approbation selon | CSA | | |
|---|---|---|---|
| Use group | B | C | D |
| Tension de référence | 300 V | - | 300 V |
| Courant de référence | 15 A | - | 10 A |

## Données de raccordement

| | |
|---|---|
| Points de serrage | 14 |
| Nombre total des potentiels | 14 |
| Nombre de types de connexion | 1 |
| nombre des niveaux | 1 |

### Connexion 1

| | |
|---|---|
| Nombre de pôles | 14 |

## Données géométriques

| | |
|---|---|
| Pas | 5 mm / 0.197 inch |
| Largeur | 85,8 mm / 3.378 inch |
| Hauteur | 26,1 mm / 1.028 inch |
| Hauteur utile | 11,6 mm / 0.457 inch |
| Profondeur | 11,6 mm / 0.457 inch |

## Données mécaniques

| | |
|---|---|
| codage variable | Oui |
| Protection contre une éventuelle torsion | Oui |

## Connexion

| | |
|---|---|
| Version de contact dans le domaine des connecteurs | Connecteur femelle |
| Type de connexion de connecteur | pour borne sur rail à câblage frontal |
| Protection contre l'inversion | Non |
| Verrouillage de la connexion par enfichage | Cliquet de verrouillage |
| Sens d'enfichage sur le bornier | 0 ° |

## Données du matériau

| | |
|---|---|
| Remarque Données du matériau | Vous trouverez ici des informations sur les spécifications de matériel |
| Couleur | gris |
| Groupe du matériau isolant | I |
| Matière isolante Boîtier principal | Polyamide (PA66) |
| Classe d'inflammabilité selon UL94 | V0 |
| Matériau du contact | Alliage de cuivre |
| Surface du contact | Étain |
| Charge calorifique | 0,591 MJ |
| Poids | 15,6 g |

## Conditions d'environnement

| | |
|---|---|
| Plage de températures limites | -60 … +85 °C |
| Température d'utilisation | -35 … +60 °C |

## Données commerciales

| | |
|---|---|
| eCl@ss 10.0 | 27-14-11-06 |
| eCl@ss 9.0 | 27-14-11-06 |
| ETIM 9.0 | EC001284 |
| ETIM 8.0 | EC001284 |
| Unité d'emb. (SUE) | 25 pce(s) |
| Type d'emballage | Carton |
| Pays d'origine | DE |
| GTIN | 4055143031615 |
| Numéro du tarif douanier | 85366990990 |

## Conformité environnementale du produit

| | |
|---|---|
| État de conformité RoHS | Compliant,No Exemption |

## Approbations / certificats

### Homologations générales

| Homologation | Norme | Nom du certificat |
|---|---|---|
| CSA<br>DEKRA Certification B.V. | C22.2 | 1466354 |
| UL<br>Underwriters Laboratories Inc. | UL 1059 | E45172 |

## Téléchargements

### Conformité environnementale du produit

#### Recherche de conformité

## Documentation

### Informations complémentaires

| | | | |
|---|---|---|---|
| Technical Section | 03.04.2019 | pdf<br>2027.26 KB | |

# 1 Produits correspondants

## 1.1 Produit complémentaire

### 1.1.1 Connecteur mâle



Réf.: 231-614
Connecteur mâle pour 1 conducteur; CAGE CLAMP®; 2,5 mm²; Pas 5 mm; 14 pôles; 2,50 mm²; gris

## 1.2 Accessoires en option

### 1.2.1 Tester et mesurer

#### 1.2.1.1 Accessoire de test



Réf.: 231-661
Fiche de contrôle pour connecteurs femelles; pour les pas de 5 mm et 5,08 mm; 2,50 mm²; gris clair