Fiche technique | Référence: 2626-1102/020-000

Borne pour circuits imprimés; 6 mm²; Pas 7,5 mm; 2 pôles; Push-in CAGE CLAMP®; 6,00 mm²; gris

https://www.wago.com/2626-1102/020-000

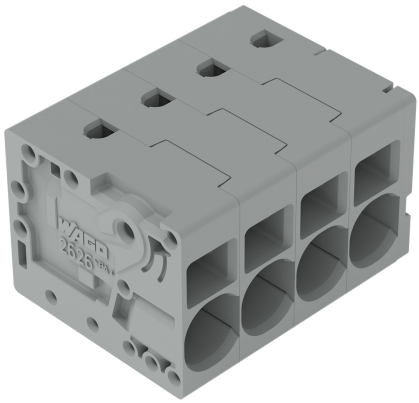

Couleur: gris

Identique à la figure

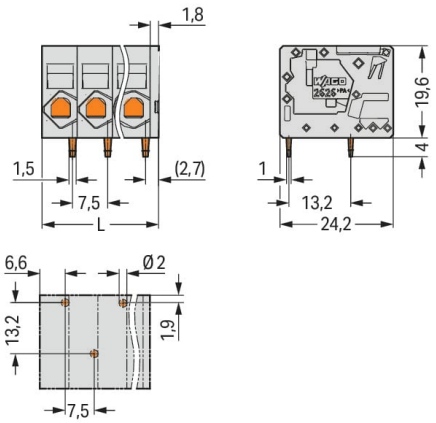

Dimensions en mm

L = (nombre de pôles - 1) x pas + 9,3 mm

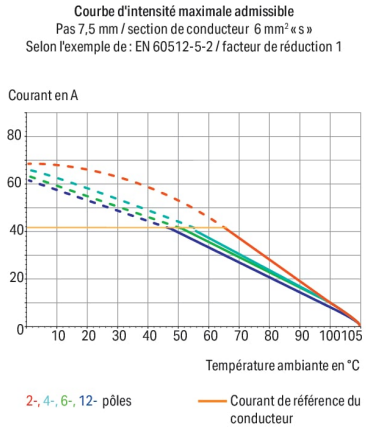

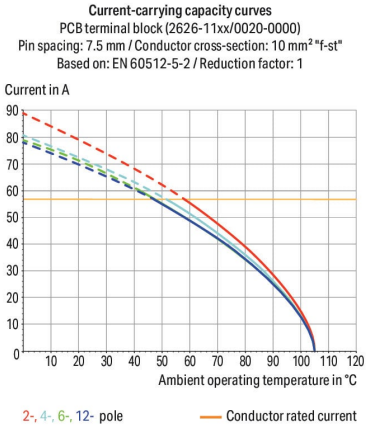

Borne pour circuits imprimés série 2626 avec introduction du conducteur vers la platine de 0 °

La borne pour circuits imprimés portant le numéro d'article 2626-1102/020-000, assure une connexion rapide et fiable. Les bornes pour circuits imprimés vous proposent une flexibilité maximale pour différents types de montage. Le courant et la tension nominaux sont des critères essentiels dans le choix de bornes pour circuits imprimés : ils fournissent des informations sur les domaines d'application possibles et les utilisations prévues. Pour ce produit, la tension nominale est de 1000 V et le courant nominal de 48 A – ce qui le rend également adapté aux dispositifs à la consommation électrique élevée. Une longueur de dénudage de 13 à 15 mm est nécessaire pour le raccordement du conducteur de cette borne pour circuits imprimés. Cet article utilise la technologie Push-in CAGE CLAMP®. Push-in CAGE CLAMP® est une technologie de connexion universelle pour tous types de conducteurs et qui présente l'avantage supplémentaire du branchement direct : Push-in. Les conducteurs monobrins ou fins avec embout d'extrémité peuvent être branchés directement sans outil. Un prétraitement des conducteurs, par exemple par le sertissage d'embouts, n'est pas nécessaire. Les dimensions sont 16,8 x 23,6 x 24,2 mm en largeur x hauteur x profondeur. Cette borne pour circuits imprimés est adaptée aux sections de conducteur de 0.2 mm² à 10 mm² en fonction du type de câble. Le crochet de fixation est fait en un ressort en acier Chrome-Nickel (CrNi), le boîtier gris en Polyamide (PA66) garantit l'isolation et les contacts sont constitués en cuivre électrolytique (Cu). De l'Étain a été utilisé pour la surface des contacts. Un outil de manipulation permet de manipuler ces bornes pour circuits imprimés. Les bornes pour circuits imprimés sont soudées par procédé THT. Les bornes pour circuits imprimés sont conçues pour être montées traversant. Le conducteur est inséré dans le circuit imprimé à un angle de 0 °. Les broches à souder sont décalé sur tout le bornier et présentent des dimensions de 1,5 x 1 mm sur une longueur de 4 mm. Chaque potentiel est muni de une goupille de soudage.

Remarques

Variantes pour Ex i :	D'autres variantes peuvent être demandées au service commercial de WAGO ou, si nécessaire, configurées sur https://configurator.wago.com. autres nombres de pôles Impression directe Autres couleurs

Données électriques

Données de référence selon	IEC/EN 60664-1		
Overvoltage category	III	III	II
Pollution degree	3	2	2
Tension de référence	1000 V	1000 V	1000 V
Tension assignée de tenue aux chocs	8 kV	8 kV	8 kV
Courant de référence	48 A	48 A	48 A

Données d'approbation selon	UL 1059		
Use group	B	C	D
Tension de référence	600 V	600 V	-
Courant de référence	38 A	38 A	-

Données d'approbation selon	CSA		
Use group	B	C	D
Tension de référence	600 V	600 V	-
Courant de référence	31 A	31 A	-

Données de raccordement

Points de serrage	2
Nombre total des potentiels	2
Nombre de types de connexion	1
nombre des niveaux	1

Connexion 1

Technique de connexion	Push-in CAGE CLAMP®
Type d'actionnement	Outil de manipulation
Conducteur rigide	0,2 … 10 mm² / 24 … 8 AWG
Conducteur souple	0,2 … 10 mm² / 24 … 8 AWG
Conducteurs souples ; avec embout d'extrémité isolé	0,25 … 6 mm²
Conducteurs souples ; avec embout d'extrémité sans isolation plastique	0,25 … 6 mm²
Conducteur souple avec embout d'extrémité double	0,25 … 2,5 mm²
Longueur de dénudage	13 … 15 mm / 0.51 … 0.59 inch
Axe du conducteur au circuit imprimé	0 °
Nombre de pôles	2

Données géométriques

Pas	7,5 mm / 0.295 inch
Largeur	16,8 mm / 0.661 inch
Hauteur	23,6 mm / 0.929 inch
Hauteur utile	19,6 mm / 0.772 inch
Profondeur	24,2 mm / 0.953 inch
Longueur de la broche à souder	4 mm
Dimensions broche à souder	1,5 x 1 mm
Diamètre de perçage avec tolérance	2 $^{(+0,1)}$ mm

Pour la suite voir page suivante

Données mécaniques

Type de montage	Montage traversant

Contacts circuits imprimés

Contacts circuits imprimés	THT
Affectation broche à souder	décalées sur tout le bornier
Nombre de broches à souder par potentiel	1

Données du matériau

Remarque Données du matériau	Vous trouverez ici des informations sur les spécifications de matériel
Couleur	gris
Groupe du matériau isolant	I
Matière isolante Boîtier principal	Polyamide (PA66)
Classe d'inflammabilité selon UL94	V0
Matériau des ressorts de serrage	Ressort en acier Chrome-Nickel (CrNi)
Matériau du contact	Cuivre électrolytique (E_{Cu})
Surface du contact	Étain
Charge calorifique	0 MJ
Poids	8,2 g

Conditions d'environnement

Plage de températures limites	-60 … +105 °C
Température d'utilisation	-35 … +60 °C
Température d'utilisation continue	-60 … +105 °C

Données commerciales

eCl@ss 10.0	27-44-04-01
eCl@ss 9.0	27-44-04-01
ETIM 9.0	EC002643
ETIM 8.0	EC002643
Unité d'emb. (SUE)	140 pce(s)
Type d'emballage	Carton
Pays d'origine	DE
GTIN	4055143587075
Numéro du tarif douanier	85369010000

Conformité environnementale du produit

État de conformité RoHS	Compliant,No Exemption

Approbations / certificats

Homologations générales

Homologation	Norme	Nom du certificat
CB DEKRA Certification B.V.	IEC 60947-7-4	NL-103311
CSA CSA Group	C22.2	70146882
KEMA/KEUR DEKRA Certification B.V.	EN 60947-7-4	71-113203

Homologations générales

UL Underwriters Laboratories Inc.	UL 1059	E45172

Téléchargements

Conformité environnementale du produit

Recherche de conformité

Environmental Product Compliance
2626-1102/020-000

Documentation

Informations complémentaires

Technical Section 03.04.2019 pdf 2027.26 KB

Données CAD/CAE

Données CAD

2D/3D Models
2626-1102/020-000

Données CAE

ZUKEN Portal
2626-1102/020-000

PCB Design

Symbol and Footprint
via SamacSys
2626-1102/020-000

Symbol and Footprint
via Ultra Librarian
2626-1102/020-000

1 Produits correspondants

1.1 Accessoires en option

1.1.1 Outil

1.1.1.1 Outil de manipulation



Réf.: 210-721
Outil de manipulation; Lame 5,5 x 0,8 mm; avec tige partiellement isolée; multicolore

Indications de manipulation

Raccorder le conducteur



Connecter les conducteurs à fil souple et libérer tous les conducteurs avec l'outil de manipulation.

Raccorder le conducteur



Insertion directe pour raccorder les conducteurs rigides.