Fiche technique | Référence: 2636-1101/000-004

Borne pour circuits imprimés; 16 mm²; Pas 10 mm; 1 pôle; Push-in CAGE CLAMP®; 16,00 mm²; noir

https://www.wago.com/2636-1101/000-004



Couleur: ■ noir

Identique à la figure

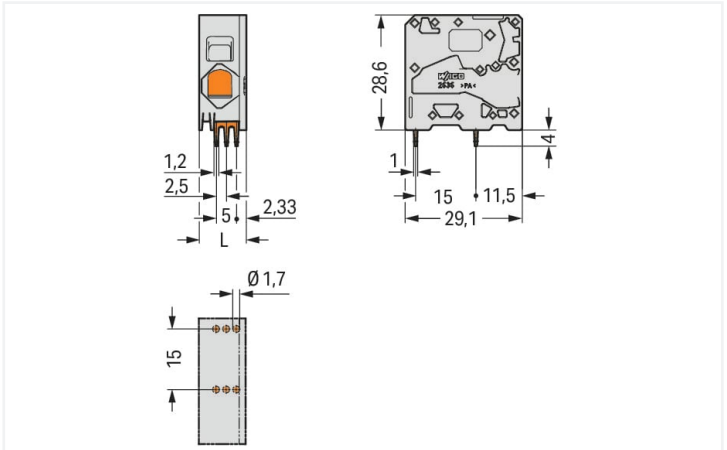

Dimensions en mm
L = 11,6 mm

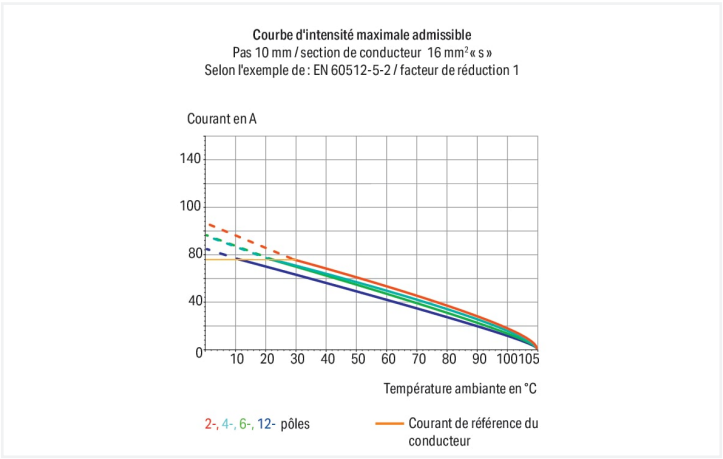

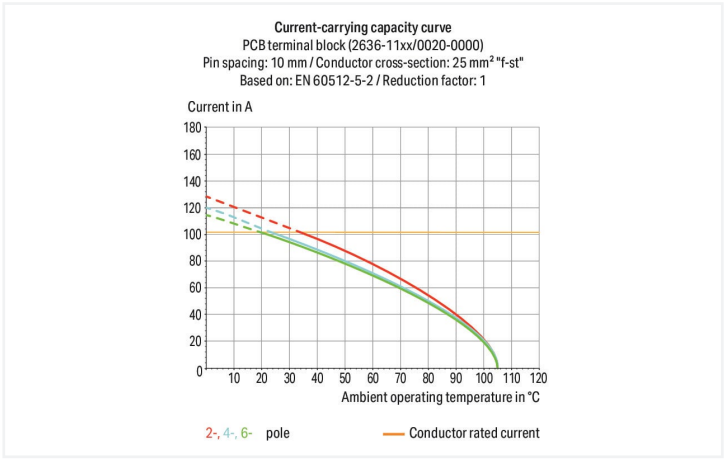

Borne pour circuits imprimés série 2636 avec Push-in CAGE CLAMP®

La borne pour circuits imprimés portant le numéro d'article 2636-1101/000-004, permet une connexion rapide et sécurisée. Optez pour une sécurité infaillible lors de la conception de votre appareil : nos bornes pour circuits imprimés pour circuits imprimés vous font profiter de possibilités d'utilisation polyvalentes. Ces bornes pour circuits imprimés à la tension nominale de 1000 V sont valables pour des courants électriques allant jusqu'à 76 A. Le produit s'adapte donc également aux dispositifs à la consommation importante. Une longueur de dénudage de 18 à 20 mm est nécessaire pour le raccordement du conducteur de cette borne pour circuits imprimés. Cet article utilise la technologie Push-in CAGE CLAMP®. Avec la technologie de connexion Push-in CAGE CLAMP®, le raccordement de tous types de conducteurs est impeccable. Grâce à l'avantage supplémentaire du branchement direct, les conducteurs à rigidité suffisante ainsi que les conducteurs fins avec embout d'extrémité se laissent brancher sans outil. Les dimensions sont 11,6 x 32,6 x 29,1 mm en largeur x hauteur x profondeur. Selon le type de câble, cette borne pour circuits imprimés s'adapte aux sections de conducteur allant de 0.75 mm² à 16 mm². Les contacts sont en cuivre électrolytique (Cu), le crochet d'accroche est fait en un ressort en acier Chrome-Nickel (CrNi) et le boîtier noir en Polyamide (PA66) assure l'isolation. La surface des contacts est en Étain. Ces bornes pour circuits imprimés sont actionnées par un outil de manipulation. Le soudage des bornes pour circuits imprimés se fait par procédé THT. Le montage s'effectue traversant. Le câble est inséré en angle de 0 ° par rapport au circuit imprimé. Les broches à souder sont en ligne sur tout le bornier et présentent des dimensions de 1,2 x 1 mm sur une longueur de 4 mm. Chaque potentiel est muni de six goupilles de soudage.

Remarques

Remarque	La stabilité intrinsèque d'une borne unipolaire pour circuits imprimés est inférieure à celle d'une barrette à bornes multipolaire. Du côté du client, il faut donc s'assurer que cette borne est protégée contre les sollicitations mécaniques excessives, telles que des torsions ou des fléchissements, lors du raccordement du conducteur et lors de l'utilisation, par ex. en lui fournissant un support supplémentaire, en interceptant brièvement le conducteur raccordé et en lui donnant les instructions de manipulation appropriées.
Variantes pour Ex i :	autres nombres de pôles Impression directe Autres couleurs D'autres variantes peuvent être demandées au service commercial de WAGO ou, si nécessaire, configurées sur https://configurator.wago.com.

Données électriques

Données de référence selon	IEC/EN 60664-1		
Overvoltage category	III	III	II
Pollution degree	3	2	2
Tension de référence	1000 V	1000 V	1000 V
Tension assignée de tenue aux chocs	8 kV	8 kV	8 kV
Courant de référence	76 A	76 A	76 A

Données d'approbation selon	UL 1059		
Use group	B	C	D
Tension de référence	600 V	600 V	-
Courant de référence	85 A	85 A	-

Données d'approbation selon	CSA		
Use group	B	C	D
Tension de référence	600 V	1000 V	-
Courant de référence	66 A	66 A	-

Données de raccordement

Points de serrage	1
Nombre total des potentiels	1
Nombre de types de connexion	1
nombre des niveaux	1

Connexion 1

Technique de connexion	Push-in CAGE CLAMP®
Type d'actionnement	Outil de manipulation
Conducteur rigide	0,75 … 16 mm² / 18 … 4 AWG
Conducteur souple	0,75 … 25 mm² / 18 … 4 AWG
Conducteurs souples ; avec embout d'extrémité isolé	0,75 … 16 mm²
Conducteurs souples ; avec embout d'extrémité sans isolation plastique	0,75 … 16 mm²
Conducteur souple avec embout d'extrémité double	0,75 … 6 mm²
Longueur de dénudage	18 … 20 mm / 0.71 … 0.79 inch
Axe du conducteur au circuit imprimé	0 °
Nombre de pôles	1

Données géométriques

Pas	10 mm / 0.394 inch
Largeur	11,6 mm / 0.457 inch
Hauteur	32,6 mm / 1.283 inch
Hauteur utile	28,6 mm / 1.126 inch
Profondeur	29,1 mm / 1.146 inch
Longueur de la broche à souder	4 mm
Dimensions broche à souder	1,2 x 1 mm
Diamètre de perçage avec tolérance	1,7 $^{(+0,1)}$ mm

Données mécaniques

Type de montage	Montage traversant

Contacts circuits imprimés

Contacts circuits imprimés	THT
Affectation broche à souder	en ligne sur tout le bornier
Nombre de broches à souder par potentiel	6

Données du matériau

Remarque Données du matériau	Vous trouverez ici des informations sur les spécifications de matériel
Couleur	noir
Groupe du matériau isolant	I
Matière isolante Boîtier principal	Polyamide (PA66)
Classe d'inflammabilité selon UL94	V0
Matériau des ressorts de serrage	Ressort en acier Chrome-Nickel (CrNi)
Matériau du contact	Cuivre électrolytique (E_{Cu})
Surface du contact	Étain
Charge calorifique	0,037 MJ
Poids	9,8 g

Conditions d'environnement

Plage de températures limites	-60 … +105 °C
Température d'utilisation	-35 … +60 °C

Données commerciales

ETIM 9.0	EC002643
ETIM 8.0	EC002643
Unité d'emb. (SUE)	102 pce(s)
Type d'emballage	Carton
Pays d'origine	PL
GTIN	4066966516784
Numéro du tarif douanier	85369010000

Conformité environnementale du produit

État de conformité RoHS	Compliant,No Exemption

Approbations / certificats

Homologations générales

Homologation	Norme	Nom du certificat
CB DEKRA Certification B.V.	EN 60947-7-4	NL-61617
CSA DEKRA Certification B.V.	C22.2	70154737
DEKRA DEKRA Certification B.V.	EN 60947-7-4	71-148282
KEMA/KEUR DEKRA Certification B.V.	EN 60947-7-4	71-110774

Homologations générales

UL Underwriters Laboratories Inc.	C22.2 No. 158	UL-US-L45172-6187173-60217102-1

Déclarations de conformité et de fabricant

Homologation	Norme	Nom du certificat
Railway WAGO GmbH & Co. KG	-	Z00004417.000

Téléchargements

Conformité environnementale du produit

Recherche de conformité

Environmental Product Compliance
2636-1101/000-004

Documentation

Informations complémentaires

Technical Section	03.04.2019	pdf 2027.26 KB

Données CAD/CAE

Données CAD

2D/3D Models
2636-1101/000-004

Données CAE

ZUKEN Portal
2636-1101/000-004

PCB Design

Symbol and Footprint
via SamacSys
2636-1101/000-004

Symbol and Footprint
via Ultra Librarian
2636-1101/000-004

1 Produits correspondants

1.1 Accessoires en option

1.1.2 Outil

1.1.2.1 Outil de manipulation



Réf.: 210-721
Outil de manipulation; Lame 5,5 x 0,8 mm; avec tige partiellement isolée; multicolore

Indications de manipulation

Raccorder le conducteur



Insert fine-stranded conductors and remove all conductor types via operating tool.

Raccorder le conducteur

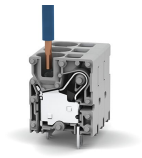

Insertion directe pour raccorder les conducteurs rigides.