Fiche technique | Référence: 272-134/203-000

Connecteurs de raccordement au secteur; sans poussoir; Avec pieds de fixation encliquetables; sans contact de mise à la terre; 4 pôles; 2,50 mm²; blanc

https://www.wago.com/272-134/203-000



Couleur: blanc

Identique à la figure

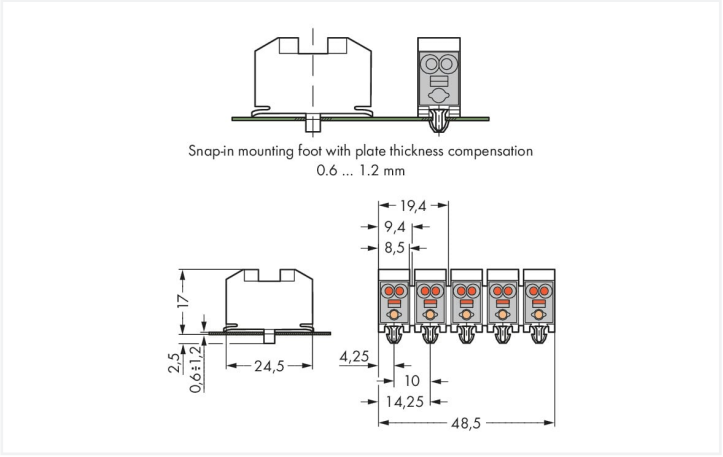

Dimensions en mm

Données électriques

Données de référence selon		IEC/EN 60664-1	
Overvoltage category	III	III	II
Pollution degree	3	2	2
Tension de référence	-	400 V	-
Tension assignée de tenue aux chocs	-	4 kV	-
Courant de référence	-	18 A	-

Données de raccordement

Points de serrage	16
Nombre total des potentiels	4
Nombre de types de connexion	1

Connexion 1

Technique de connexion	PUSH WIRE®
Longueur de dénudage	8 ... 9 mm / 0.31 ... 0.35 inch
Nombre de pôles	4

Données géométriques

Largeur	38,5 mm / 1.516 inch
Hauteur	19,5 mm / 0.767 inch
Profondeur	24,5 mm / 0.965 inch

Données du matériau

Remarque Données du matériau	Vous trouverez ici des informations sur les spécifications de matériel
Couleur	blanc
Groupe du matériau isolant	I
Matière isolante Boîtier principal	Polyamide (PA66)
Classe d'inflammabilité selon UL94	V0
Charge calorifique	0,303 MJ
Poids	13,7 g

Données commerciales

Product Group	8 (Bornes pour appareils et luminaires)
eCl@ss 10.0	27-14-11-04
eCl@ss 9.0	27-14-11-04
ETIM 9.0	EC000446
ETIM 8.0	EC000446
Unité d'emb. (SUE)	500 pce(s)
Type d'emballage	Sacs
Pays d'origine	DE
GTIN	4044918430098
Numéro du tarif douanier	85369010000

Conformité environnementale du produit

État de conformité RoHS	Compliant,No Exemption

Approbations / certificats

Homologations générales

Homologation	Norme	Nom du certificat
CSA DEKRA Certification B.V.	C22.2 No. 158	70048844

Téléchargements

Conformité environnementale du produit

Recherche de conformité

Environmental Product Compliance 272-134/203-000

Documentation

Informations complémentaires

Technical Section	03.04.2019	pdf 2027.26 KB	

1 Produits correspondants

1.1 Accessoires en option

1.1.1 Outil

1.1.1.1 Outil de manipulation



Réf.: 271-120
Poussoir; blanc

1.1.1.2 Outil de montage



Réf.: 249-100
Outils de montage; pour bornes avec contact PE