Fiche technique | Référence: 769-228/281-411

Borne de base élément à 2 broches; avec diode 1 N 4007; Cathode à droite; Pour rail 35 x 15 et 35 x 7,5; 4 mm²; gris

https://www.wago.com/769-228/281-411

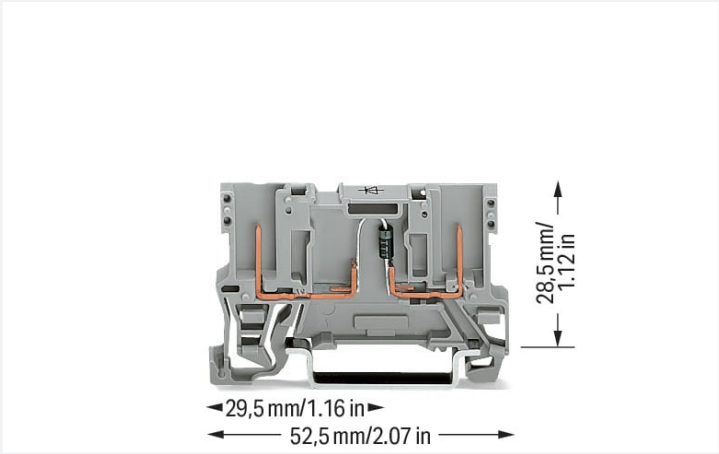

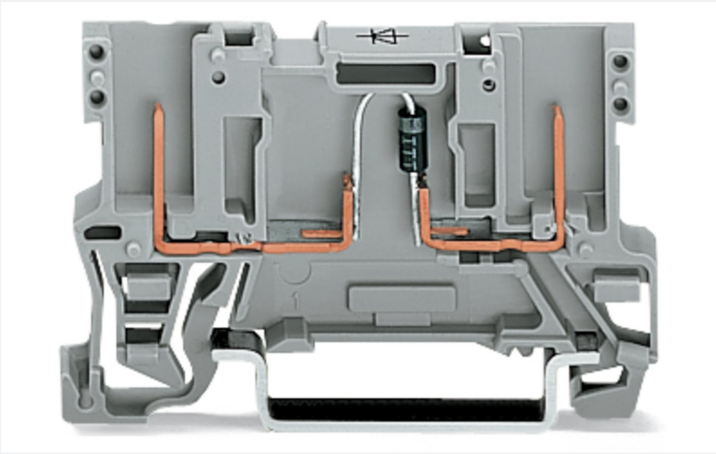

Couleur: gris

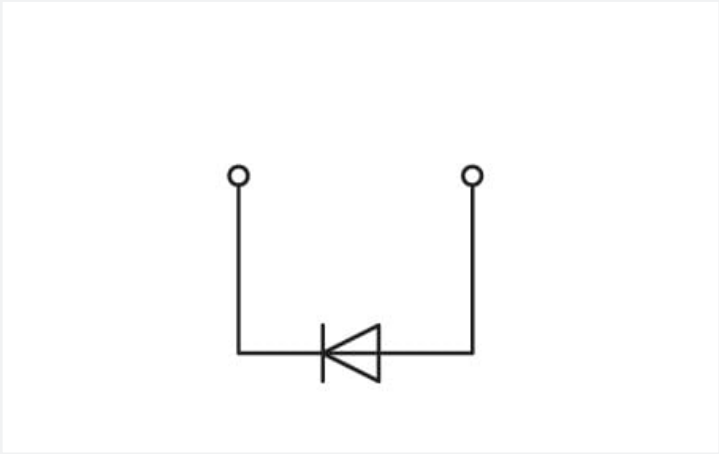

769-228/281-411

Component terminal block with diode série 769, gris

Avec cette component terminal block with diode (numéro d'article 769-228/281-411) l'objectif principal est de mettre en place une installation électrique sans faille. Les bornes sur rail enfichables sont extrêmement populaires, notamment dans la construction de panneaux de contrôle et de commandes, ainsi que dans le secteur ferroviaire. Elles combinent le meilleur des bornes sur rail et des connecteurs, offrant ainsi une solution optimale. Grâce à leur système de câblage flexible, elles permettent une préfabrication simple, entraînant d'importantes économies de temps et de coûts lors de la fabrication, de l'installation, de l'exploitation et de la maintenance. Le boîtier gris en Polyamide (PA66) assure l'isolation. Le montage s'effectue en rail 35. Le câblage frontal permet de connecter des câbles.

Remarques

Remarque de sécurité 1	A separator plate (Item No. 209-191) or a 10 mm end stop (Item No. 249-117) must be placed at the end of a WAGO X-COM®-SYSTEM terminal strip.
Remarque	2-conductor female plugs cannot be used.

Données électriques

Données de référence selon CEI/EN

Courant de référence	0,5 A

Général

Tension nominale	250 V
Tension de blocage	1000 V

Données de raccordement

Nombre total des potentiels	1
nombre des niveaux	1

Connexion 1

Sens du câblage	Câblage frontal

Données géométriques

Largeur	5 mm / 0.197 inch
Hauteur	52,5 mm / 2.067 inch
Prof. à partir du niveau supérieur du rail	28,5 mm / 1.122 inch

Données mécaniques

Mode de construction	forme horizontale
Type de montage	Rail 35
Niveau de repérage	Repérage central

Données du matériau

Remarque Données du matériau	Vous trouverez ici des informations sur les spécifications de matériel
Couleur	gris
Groupe du matériau isolant	I
Matière isolante Boîtier principal	Polyamide (PA66)
Classe d'inflammabilité selon UL94	V0
Charge calorifique	0,112 MJ
Poids	4,8 g

Conditions d'environnement

Température d'utilisation	-35 … +85 °C
Température d'utilisation continue	-60 … +105 °C

Données commerciales

Product Group	18 (Système X-COM)
eCl@ss 10.0	27-14-11-27
eCl@ss 9.0	27-14-11-27
ETIM 9.0	EC000903
ETIM 8.0	EC000903
Unité d'emb. (SUE)	100 pce(s)
Type d'emballage	Carton
Pays d'origine	DE
GTIN	4045454619442
Numéro du tarif douanier	85369010000

Conformité environnementale du produit

CAS-No.	7439-92-1 79-94-7
Liste des substances candidates REACH	2,2',6,6'-tetrabromo-4,4'-isopropylidenediphenol Lead
État de conformité RoHS	Compliant,With Exemption
Exemption RoHS	7(a) 7(c)-I 7(c)-II
SCIP notification number (Autriche)	ccedd404-dd46-4b44-9630-d890bc25305f
SCIP notification number (Belgique)	87a3df5c-8883-45b2-a485-dd8f0321aacb
SCIP notification number (Bulgarie)	3a78cd04-ed49-4234-af85-03db71d1195f

Conformité environnementale du produit

SCIP notification number (République tchèque)	cc85411e-2db1-4f23-bd2a-d7299a7b84eb
SCIP notification number (Danemark)	cc302b67-b452-4e1a-ad76-27be4e80276e
SCIP notification number (Finlande)	091048a2-b0d6-4dde-b46a-faa1e02deeb0
SCIP notification number (France)	c739bd49-8e91-4fa6-94c2-e5ca1339dc67
SCIP notification number (Allemagne)	319ca8ed-e5dc-43fe-bf07-bc727153b332
SCIP notification number (Hongrie)	8c52abc7-8d53-427e-a642-2b087036cee1
SCIP notification number (Italie)	e2ebc37f-e6bc-4dfc-817a-55ffcbbf76f5
SCIP notification number (Pays bas)	084c8bf5-af5f-4315-952f-0bed5ac4eb96
SCIP notification number (Pologne)	c29b2609-ffc1-4bf7-9277-5f42ef124f0a
SCIP notification number (Roumanie)	377d2324-b0f3-40be-9653-6a914fc28aa9
SCIP notification number (Suède)	a0e2a505-b676-4b9c-8991-869d2c0b35cf

Approbations / certificats

Homologations générales

Homologation	Norme	Nom du certificat
CCA DEKRA Certification B.V.	EN 60947	NTR NL-7626
CSA CSA Group	C22.2	1101144
KEMA/KEUR DEKRA Certification B.V.	EN 60947	2190419.01

Déclarations de conformité et de fabricant

Homologation	Norme	Nom du certificat
EU-Declaration of Conformity WAGO GmbH & Co. KG	-	-
UK-Declaration of Conformity WAGO GmbH & Co. KG	-	-

Homologations pour le secteur marine

Homologation	Norme	Nom du certificat
ABS American Bureau of Shipping	EN 60947	20-HG1941090-PDA
DNV GL Det Norske Veritas, Germanischer Lloyd	-	TAE00001V2

Téléchargements

Conformité environnementale du produit

Recherche de conformité

Environmental Product Compliance
769-228/281-411

Documentation

Informations complémentaires

Technical Section	pdf 2246.92 KB	

Texte complémentaire

769-228/281-411	19.02.2019	xml 2.89 KB
769-228/281-411	02.10.2017	doc 23.00 KB

Données CAD/CAE

Données CAD

2D/3D Models
769-228/281-411

Données CAE

EPLAN Data Portal
769-228/281-411

WSCAD Universe
769-228/281-411

ZUKEN Portal
769-228/281-411

1 Produits correspondants

1.1 Produit complémentaire

1.1.1 Connecteur femelle



Réf.: 769-101/022-000
Connect. femelle p. 1 conducteur ; coudé; CAGE CLAMP®; 4 mm²; Pas 5 mm; 1 pôle; Tige de codage; 4,00 mm²; gris



Réf.: 769-101
Connecteur femelle pour 1 conducteur; CAGE CLAMP®; 4 mm²; Pas 5 mm; 1 pôle; Tige de codage; 4,00 mm²; gris



Réf.: 769-101/141-000
Connecteur femelle pour 1 conducteur; CAGE CLAMP®; 4 mm²; Pas 5 mm; 1 pôle; Tige de codage; Cliquet de verrouillage central; Plaque de décharge de traction; 4,00 mm²; gris



Réf.: 769-110/145-000
Connecteur femelle pour 1 conducteur; CAGE CLAMP®; 4 mm²; Pas 5 mm; 10 pôles; Tige de codage; Cliquet de verrouillage central; Plaque de décharge de traction; 4,00 mm²; gris



Réf.: 769-111/145-000
Connecteur femelle pour 1 conducteur; CAGE CLAMP®; 4 mm²; Pas 5 mm; 11 pôles; Tige de codage; Cliquet de verrouillage central; Plaque de décharge de traction; 4,00 mm²; gris



Réf.: 769-112/145-000
Connecteur femelle pour 1 conducteur; CAGE CLAMP®; 4 mm²; Pas 5 mm; 12 pôles; Tige de codage; Cliquet de verrouillage central; Plaque de décharge de traction; 4,00 mm²; gris



Réf.: 769-113/145-000
Connecteur femelle pour 1 conducteur; CAGE CLAMP®; 4 mm²; Pas 5 mm; 13 pôles; Tige de codage; Cliquet de verrouillage central; Plaque de décharge de traction; 4,00 mm²; gris



Réf.: 769-114/145-000
Connecteur femelle pour 1 conducteur; CAGE CLAMP®; 4 mm²; Pas 5 mm; 14 pôles; Tige de codage; Cliquet de verrouillage central; Plaque de décharge de traction; 4,00 mm²; gris



Réf.: 769-115/145-000
Connecteur femelle pour 1 conducteur; CAGE CLAMP®; 4 mm²; Pas 5 mm; 15 pôles; Tige de codage; Cliquet de verrouillage central; Plaque de décharge de traction; 4,00 mm²; gris



Réf.: 769-102/142-000
Connecteur femelle pour 1 conducteur; CAGE CLAMP®; 4 mm²; Pas 5 mm; 2 pôles; Tige de codage; Cliquet de verrouillage central; Plaque de décharge de traction; 4,00 mm²; gris



Réf.: 769-103/142-000
Connecteur femelle pour 1 conducteur; CAGE CLAMP®; 4 mm²; Pas 5 mm; 3 pôles; Tige de codage; Cliquet de verrouillage central; Plaque de décharge de traction; 4,00 mm²; gris



Réf.: 769-104/143-000
Connecteur femelle pour 1 conducteur; CAGE CLAMP®; 4 mm²; Pas 5 mm; 4 pôles; Tige de codage; Cliquet de verrouillage central; Plaque de décharge de traction; 4,00 mm²; gris



Réf.: 769-105/143-000
Connecteur femelle pour 1 conducteur; CAGE CLAMP®; 4 mm²; Pas 5 mm; 5 pôles; Tige de codage; Cliquet de verrouillage central; Plaque de décharge de traction; 4,00 mm²; gris



Réf.: 769-106/144-000
Connecteur femelle pour 1 conducteur; CAGE CLAMP®; 4 mm²; Pas 5 mm; 6 pôles; Tige de codage; Cliquet de verrouillage central; Plaque de décharge de traction; 4,00 mm²; gris



Réf.: 769-107/144-000
Connecteur femelle pour 1 conducteur; CAGE CLAMP®; 4 mm²; Pas 5 mm; 7 pôles; Tige de codage; Cliquet de verrouillage central; Plaque de décharge de traction; 4,00 mm²; gris



Réf.: 769-108/144-000
Connecteur femelle pour 1 conducteur; CAGE CLAMP®; 4 mm²; Pas 5 mm; 8 pôles; Tige de codage; Cliquet de verrouillage central; Plaque de décharge de traction; 4,00 mm²; gris



Réf.: 769-109/144-000
Connecteur femelle pour 1 conducteur; CAGE CLAMP®; 4 mm²; Pas 5 mm; 9 pôles; Tige de codage; Cliquet de verrouillage central; Plaque de décharge de traction; 4,00 mm²; gris



Réf.: 769-121
Connecteur femelle pour 2 conducteurs; CAGE CLAMP®; 4 mm²; Pas 5 mm; 1 pôle; Tige de codage; 4,00 mm²; gris

1.3 Accessoires en option

1.3.1 Codage

1.3.1.1 Codage



Réf.: 769-435
Broche de codage; pour le codage des connecteurs femelles; pour bornes de base/connecteurs mâles; orange

1.3.2 Couvercle

1.3.2.1 Couvercle



Réf.: 769-438
Couverture de broche; avec support de marquage pour Mini-WSB; gris



Réf.: 769-439
Couverture de broche; avec support de marquage pour Mini-WSB; orange

1.3.3 Montage

1.3.3.1 Matériel de montage



Réf.: 249-116
Butée d'arrêt sans vis; Largeur 6 mm; Pour rail 35 x 15 et 35 x 7,5; gris



Réf.: 209-106
Pied de montage; pour le montage isolé des rails DIN35; gris

1.3.4 Outil

1.3.4.1 Outil de manipulation



Réf.: 210-720
Outil de manipulation; Lame 3,5 x 0,5 mm; avec tige partiellement isolée; multicolore

1.3.5 Rail

1.3.5.1 Matériel de montage



Réf.: 210-114
Rail acier; 35 x 15; épaisseur 1,5 mm; longueur 2 m; non perforé; d'après EN 60715; couleurs argent



Réf.: 210-506
Rail acier; 35 x 15; épaisseur 1,5 mm; longueur 2 m; non perforé; galvanisation de bandes; d'après EN 60715; couleurs argent



Réf.: 210-197
Rail acier; 35 x 15; épaisseur 1,5 mm; longueur 2 m; perforé; d'après EN 60715; couleurs argent



Réf.: 210-508
Rail acier; 35 x 15; épaisseur 1,5 mm; longueur 2 m; perforé; galvanisation de bandes; d'après EN 60715; couleurs argent



Réf.: 210-118
Rail acier; 35 x 15; épaisseur 2,3 mm; longueur 2 m; non perforé; d'après EN 60715; couleurs argent



Réf.: 210-113
Rail acier; 35 x 7,5; épaisseur 1 mm; longueur 2 m; non perforé; d'après EN 60715; couleurs argent



Réf.: 210-505
Rail acier; 35 x 7,5; épaisseur 1 mm; longueur 2 m; non perforé; galvanisation de bandes; d'après EN 60715; couleurs argent



Réf.: 210-115
Rail acier; 35 x 7,5; épaisseur 1 mm; longueur 2 m; perforé; d'après EN 60715; Largeur de trou 18 mm; pas des trous 25 mm; couleurs argent

1.3.5.1 Matériel de montage



Réf.: 210-112
Rail acier; 35 x 7,5; épaisseur 1 mm; longueur 2 m; perforé; d'après EN 60715; Largeur de trou 25 mm; pas des trous 36 mm; couleurs argent



Réf.: 210-504
Rail acier; 35 x 7,5; épaisseur 1 mm; longueur 2 m; perforé; galvanisation de bandes; d'après EN 60715; couleurs argent



Réf.: 210-196
Rail aluminium; 35 x 8,2; épaisseur 1,6 mm; longueur 2 m; non perforé; d'après EN 60715; couleurs argent



Réf.: 210-198
Rail en cuivre; 35 x 15; épaisseur 2,3 mm; longueur 2 m; non perforé; d'après EN 60715; couleurs cuivre

1.3.6 Repérage

1.3.6.1 Étiquette de marquage



Réf.: 248-501
Carte de repérage mini WSB; en carte; non extensible; vierge; encliquetable; blanc



Réf.: 2009-145
Mini-WSB Inline; pour Smart Printer; 1700 pièces sur rouleau; extensible 5 - 5,2 MM; vierge; encliquetable; blanc

Indications de manipulation

Montage

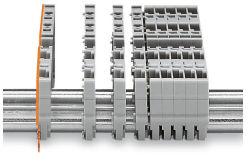

Cliper les bornes de base individuelles sur le rail puis les assembler

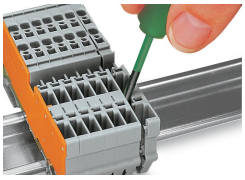

Séparer les bornes grâce à l'outil de manipulation, faire glisser la borne sur le côté et l'ouvrir par la fente de démontage.

Pontage

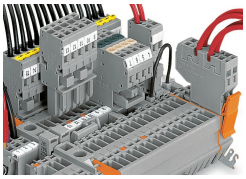

Pontage avec des contacts de pontage horizontaux ou des points intercalables. Bien pousser le pontage jusqu'en butée.

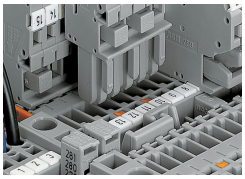

Pont intercalable dans la borne de base

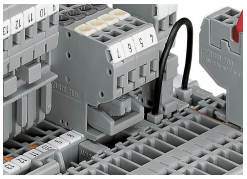

Pont intercalable dans un connecteur femelle

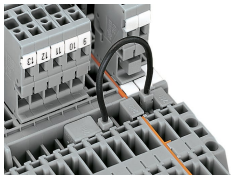

Pontage des bornes de base à l'aide de conducteurs de pontage enfichables, possibilité de pontage même avec une plaque d'extrémité

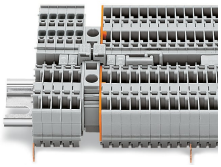

Pont réducteur pour relier des bornes de base et des « bornes d'alimentation » de sections différentes (max. 10 mm²)

Codage

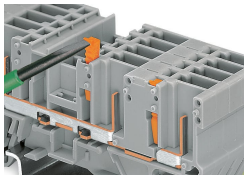

Introduire le détrompeur dans la borne de base dans le bon sens.
Retirer le détrompage de la borne de base.

Verrouillage

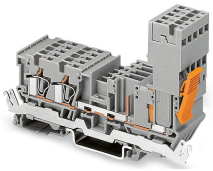

Connecteur femelle protégé par un cliquet de verrouillage sur la face extérieure des bornes



Borne de base à diodes 2 broches
Connecteur femelle pour 1 conducteur, droit*
* ou connecteur femelle pour 1 connecteur, coudé