Fiche technique | Référence: 769-603/006-000

Connecteur mâle pour 1 conducteur; CAGE CLAMP®; 4 mm²; Pas 5 mm; 3 pôles; Bride à encliqueter; 4,00 mm²; gris

https://www.wago.com/769-603/006-000

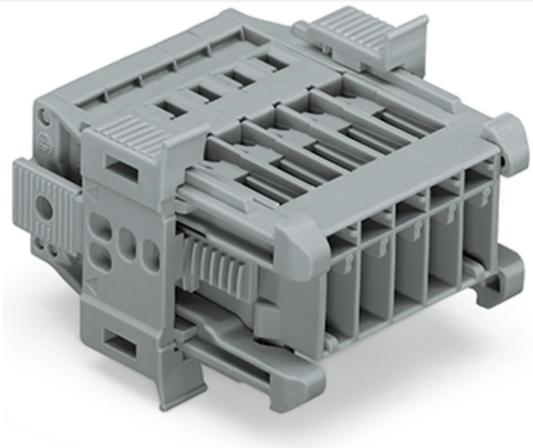

Couleur: gris — Identique à la figure

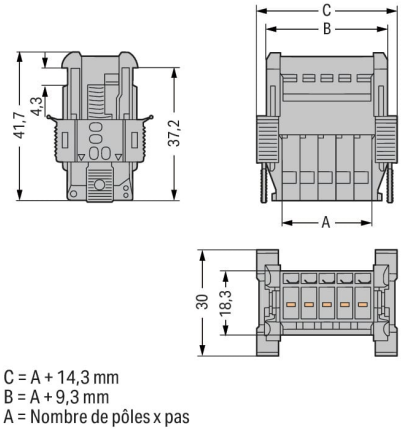

Dimensions en mm

Connecteur mâle série 769 avec CAGE CLAMP®

Le connecteur mâle portant le numéro d'article 769-603/006-000, garantit une installation électrique sans défaut. Les domaines d'application des bornes sur rail enfichables se situent principalement dans la construction d'installations de commutation et de contrôle, en particulier dans le secteur ferroviaire. Ces systèmes innovants combinent les caractéristiques des bornes sur rail et des connecteurs, offrant ainsi un système de câblage flexible. L'option de préfabrication rend non seulement la production mais aussi l'installation, l'exploitation et la maintenance plus efficaces et plus économiques. Ces bornes sur rail enfichables à la tension nominale de 500 V sont adaptées à des courants électriques allant jusqu'à 32 A. Ce connecteur mâle nécessite une longueur de dénudage entre 8 à 9 mm pour la connexion au conducteur. Ce produit utilise la technologie CAGE CLAMP®. La connexion universelle, aujourd'hui connue sous le nom de CAGE CLAMP®, répond aux exigences industrielles en matière de connexion électrique et de technologie de raccordement. Les dimensions sont 29,3 x 30 x 41,7 mm en largeur x hauteur x profondeur. Ce connecteur mâle est adapté aux sections de conducteur de 0.08 mm² à 4 mm² en fonction du type de câble. Le boîtier gris en Polyamide (PA66) assure l'isolation. Un outil de manipulation permet d'actionner ce connecteur mâle. Des conducteurs en cuivre peuvent être connectés de manière idéale par le biais d'un câblage latéral.

Données électriques

Données de référence selon CEI/EN

Tension de référence (III / 3)	500 V
Tension assignée de tenue aux chocs (III / 3)	6 kV
Courant de référence	32 A
Légende Données de référence	(III / 3) ≙ Catégorie de surtension III / degré de pollution 3

Données de raccordement

Points de serrage	3
Nombre total des potentiels	3

Connexion 1

Technique de connexion	CAGE CLAMP®
Type d'actionnement	Outil de manipulation
Matière plastique conducteur raccordable	Cuivre
Section nominale	4 mm² / 12 AWG
Conducteur rigide	0,08 … 4 mm² / 28 … 12 AWG
Conducteur souple	0,08 … 4 mm² / 28 … 12 AWG
Longueur de dénudage	8 … 9 mm / 0.31 … 0.35 inch
Nombre de pôles	3
Sens du câblage	Câblage latéral

Données géométriques

Pas	5 mm / 0.197 inch
Largeur	29,3 mm / 1.154 inch
Hauteur	30 mm / 1.181 inch
Profondeur	41,7 mm / 1.642 inch

Données mécaniques

codage variable	Oui
Contact direct PE sur rail/perçage/boîtier	Non
Type de fixation	Variante bride à encliqueter
Protection contre une éventuelle torsion	Oui

Connexion

Version de contact dans le domaine des connecteurs	Connecteur mâle
Type de connexion de connecteur	pour conducteur
Protection contre l'inversion	Non

Données du matériau

Remarque Données du matériau	Vous trouverez ici des informations sur les spécifications de matériel
Couleur	gris
Groupe du matériau isolant	I
Matière isolante Boîtier principal	Polyamide (PA66)
Classe d'inflammabilité selon UL94	V0
Charge calorifique	0,398 MJ
Poids	14,2 g

Conditions d'environnement

Température d'utilisation	-35 … +85 °C
Température d'utilisation continue	-60 … +105 °C

Données commerciales

Product Group	18 (Système X-COM)
eCl@ss 10.0	27-14-11-06
eCl@ss 9.0	27-14-11-06
ETIM 9.0	EC001284
ETIM 8.0	EC001284
Unité d'emb. (SUE)	100 pce(s)
Type d'emballage	Carton
Pays d'origine	PL
GTIN	4045454917005
Numéro du tarif douanier	85366930000

Conformité environnementale du produit

État de conformité RoHS	Compliant,No Exemption

Approbations / certificats

Homologations générales

Homologation	Norme	Nom du certificat
CCA DEKRA Certification B.V.	EN 61984	2190419.02
CCA DEKRA Certification B.V.	IEC 61984	NL-47799/A1
CSA CSA Group	C22.2	1101144
UL Underwriters Laboratories Inc.	UL 1977	E 45171
UR Underwriters Laboratories Inc.	UL 1059	E45172

Téléchargements

Conformité environnementale du produit

Recherche de conformité

Environmental Product Compliance
769-603/006-000

Documentation

Informations complémentaires

Technical Section	pdf 2246.92 KB	

Texte complémentaire

769-603/006-000	19.02.2019	xml 3.14 KB
769-603/006-000	04.10.2017	doc 25.00 KB

Données CAD/CAE

Données CAD

2D/3D Models
769-603/006-000

Données CAE

EPLAN Data Portal
769-603/006-000

WSCAD Universe
769-603/006-000

ZUKEN Portal
769-603/006-000

1 Produits correspondants

1.1 Produit complémentaire

1.1.1 Connecteur femelle



Réf.: 769-103
Connecteur femelle pour 1 conducteur; CAGE CLAMP®; 4 mm²; Pas 5 mm; 3 pôles; Tige de codage; 4,00 mm²; gris



Réf.: 769-103/021-000
Connecteur femelle pour 1 conducteur; CAGE CLAMP®; 4 mm²; Pas 5 mm; 3 pôles; Tige de codage; Cliquets de verrouillage latéraux; 4,00 mm²; gris



Réf.: 769-123
Connecteur femelle pour 2 conducteurs; CAGE CLAMP®; 4 mm²; Pas 5 mm; 3 pôles; Tige de codage; 4,00 mm²; gris

1.2 Accessoires en option

1.2.1 Codage

1.2.1.1 Codage



Réf.: 769-435
Broche de codage; pour le codage des connecteurs femelles; pour bornes de base/connecteurs mâles; orange

1.2.2 Décharge de traction

1.2.2.1 Décharge de traction



Réf.: 769-411
Plaque de décharge de traction; pour connecteurs femelles et mâles; d'une pièce; Pas 5 mm; de 2 à 3 pôles; gris

1.2.4 Obturateur de protection avec signalisation de danger

1.2.4.1 Couvercle



Réf.: 280-415
Obturateur de protectionavec signalisation de danger; pour 5 bornes; avec signalisation de danger; jaune

1.2.5 Outil

1.2.5.1 Outil de manipulation



Réf.: 210-490
Outil de manipulation



Réf.: 769-434
Outil de manipulation; à partir de matière isolante; 1 raccord; solitaire; blanc

1.2.6 Réducteur isolant de sécurité

1.2.6.1 Réducteur isolant de sécurité



Réf.: 769-470
Réducteur isolant de sécurité; 0,08 - 0,2 mm² « r » (0,14 mm² « s »); 5 pièces/bande; blanc



Réf.: 769-471
Réducteur isolant de sécurité; 0,25 - 0,5 mm²; 5 pièces/bande; gris clair



Réf.: 769-472
Réducteur isolant de sécurité; 0,75 - 1 mm²; 5 pièces/bande; gris foncé

1.2.7 Repérage

1.2.7.1 Bande de repérage



Réf.: 210-833
Bandes de marquage; 25 m sur rouleau; Largeur 6 mm; vierge; autocollant; blanc



Réf.: 210-831
Bandes de marquage; sur rouleau; Largeur 2,3 mm; vierge; autocollant; blanc



Réf.: 210-832
Bandes de marquage; sur rouleau; Largeur 3 mm; vierge; autocollant; blanc



Réf.: 210-834
Bandes de marquage; sur rouleau; Largeur 5 mm; vierge; autocollant; blanc

1.2.7.2 Étiquette de marquage



Réf.: 248-501
Carte de repérage mini WSB; en carte; non extensible; vierge; encliquetable; blanc

Indications de manipulation

Montage

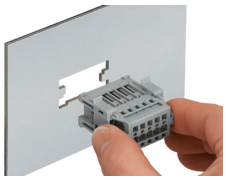

Enficher le connecteur mâle avec les brides à encliqueter (769-605/006-000) dans la découpe.

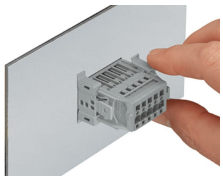

Fixer la bride à encliqueter

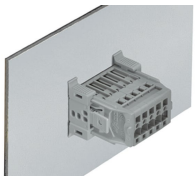

Enficher le connecteur mâle avec les brides à encliqueter (769-604/005-000) dans la découpe.

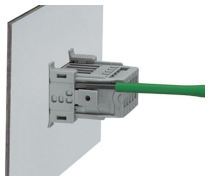

Pour démonter, introduire l'outil de manipulation (lame 2,5 mm) dans l'encoche de démontage.

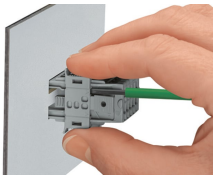

Appuyer avec la main au centre du connecteur mâle. Puis retirer de la tôle les brides encliquetées.

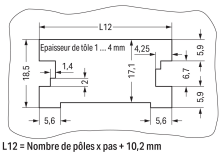

L12 = Nombre de pôles x pas + 10,2 mm

Découpe (pour connecteurs femelles sans verrouillage)
Connecteurs mâles avec connexion CAGE CLAMP®
(769-6xx/006-000) et brides à encliqueter,

Raccorder le conducteur



Outils de manipulation
Raccordement des conducteurs avec outil de manipulation (dans l'exemple, connecteur mâle).

Repérage

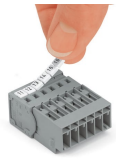

Connecteur mâle avec connexion CAGE CLAMP®
avec système de repérage rapide Mini-WSB