# Fiche technique | Référence: 770-875/073-000
connecteurs pour circuits imprimés; Droit; 5 pôles; Cod. B; vert clair
https://www.wago.com/770-875/073-000

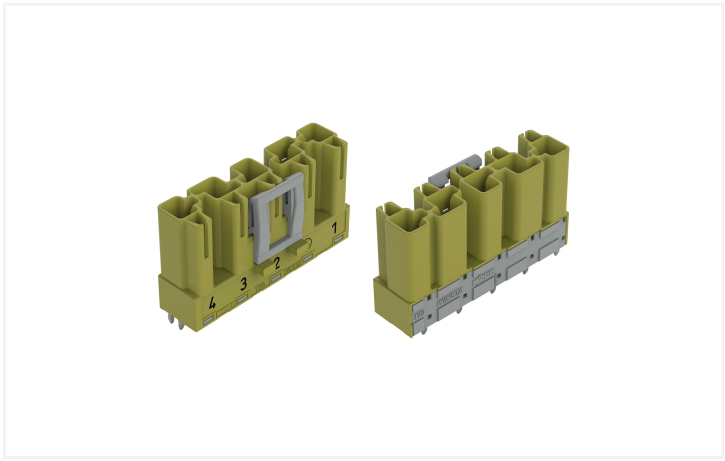

Couleur: vert clair

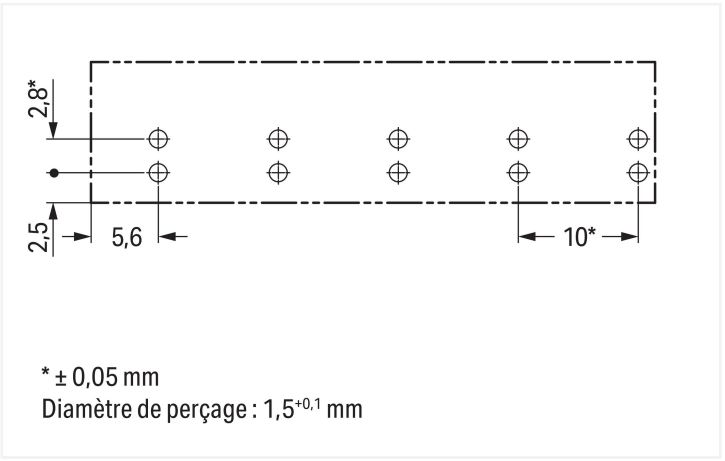


Dimensions en mm

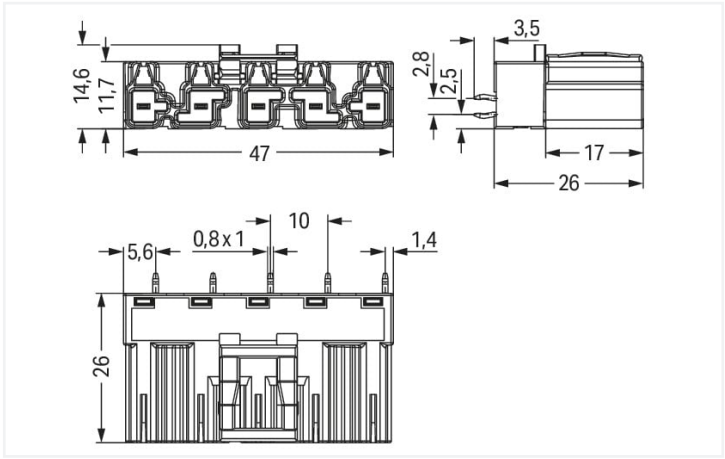


Dimensions en mm

Connecteur mâle *WINSTA*® MIDI intensité nominale 25 A

Le connecteur mâle *WINSTA*® MIDI avec intensité nominale 25 A réduit les coûts et l'espace grâce à sa taille compacte Notre large sélection de connecteurs PCB avec différents sens d'enfichage et types d'actionnement vous offre toujours la bonne solution pour votre application. Pour plus de sécurité dans l'installation électrique, le connecteur pour circuits imprimé est équipé d'une protection mécanique contre les erreurs d'inversion. Le codage B rend les connecteurs pour circuits imprimés-*WINSTA*® MIDI utilisable pour contrôler des applications dans le domaine de l'automatisation, de la robotique et de la mécanique. Ce connecteur pour circuits imprimé est utilisé avec des intensités jusqu'à 25 A. Le système de connexion *WINSTA*® MIDI avec la technologie de connexion à ressort Push-in CAGE CLAMP® est synonyme de raccordement électrique fiable. Grâce à l'ouverture de test intégrée, les connexions peuvent même être vérifiées lorsqu'elles sont branchées. Cela permet d'économiser du temps et des efforts.

Technologie de connexion à ressort Push-in CAGE CLAMP® – câbler vos installations sans vissage fastidieux !

Avec le système de connecteurs *WINSTA*®, l'installation électrique devient enfichable. Cela permet de gagner du temps, de minimiser les coûts et de réduire les efforts de maintenance.. Optez pour la durabilité et la qualité – avec cliquet de verrouillage de WAGO, le câblage de plusieurs composants électriques est considérablement simplifié.

Avec le système *WINSTA*® MIDI vous profitez :

- de la protection contre l'inversion
- aussi utilisable avec les contrôleurs en automatisation
- pour contrôleurs dans l'automatisation
- prêt à installer, utilisable immédiatement
- remplacement rapide des unités défectueuses pendant le fonctionnement

## Remarques

| | |
|---|---|
| Variantes pour Ex i : | Autres marquages de pôles<br>D'autres variantes peuvent être demandées au service commercial de WAGO ou, si nécessaire, configurées sur https://configurator.wago.com. |

## Données électriques

| Données de référence selon | IEC/EN 60664-1 | | |
|---|---|---|---|
| Overvoltage category | III | III | II |
| Pollution degree | 3 | 2 | 2 |
| Tension de référence | 400 V | - | - |
| Tension assignée de tenue aux chocs | 6 kV | - | - |
| Courant de référence | 25 A | - | - |

| Ratings per IEC/EN – Notes | |
|---|---|
| Remarque Courant de référence | 25 A courant de charge pour 3 pôles<br>20 A courant de charge pour 4 et 5 pôles |

| Données d'approbation selon | UL 1977 |
|---|---|
| Tension de référence | 600 V |
| Courant de référence | 23 A |

| Général | |
|---|---|
| Indication sur la résistance de passage | env. 1 mΩ résistance de passage<br>env. 0,25 mΩ entre connecteur femelle et mâle |

## Données de raccordement

| | |
|---|---|
| Nombre total des potentiels | 5 |
| nombre des niveaux | 1 |

### Connexion 1

| | |
|---|---|
| Nombre de pôles | 5 |

## Données géométriques

| | |
|---|---|
| Pas | 10 mm / 0.394 inch |
| Largeur | 47 mm / 1.85 inch |
| Hauteur | 29,5 mm / 1.161 inch |
| Hauteur utile | 26 mm / 1.024 inch |
| Profondeur | 14,6 mm / 0.575 inch |
| Longueur de la broche à souder | 3,5 mm |
| Dimensions broche à souder | 1 x 0,8 mm |
| Diamètre de perçage avec tolérance | 1,5 $^{(-0,1 \ldots +0,1)}$ mm |

## Données mécaniques

| | |
|---|---|
| Application | Système d'automatisation |
| Codage | B |
| codage variable | Oui |
| Impression | 4 3 2 ⏚ 1 |
| Repérage du potentiel | 4 3 2 ⏚ 1 |
| Force d'enfichage d'une connexion par enfichage | env. 20 … 70 N (en fonction du nombre de pôles) |
| Force de maintien d'une connexion par enfichage | avec verrouillage : > 80 N |
| Force de séparation d'une connexion par enfichage | sans verrouillage : environ 20 … 70 N (en fonction du nombre de pôles) |
| Nombre de cycles d'enfichage | 200, sans charge ohmique |
| Mode de construction | mode de construction droit |

## Connexion

| | |
|---|---|
| Version de contact dans le domaine des connecteurs | Connecteur mâle |
| Type de connexion de connecteur | pour circuit imprimé |
| Protection contre l'inversion | Oui |
| Indication sur la protection contre l'erreur d'enfichage | Tous les composants *WINSTA*® sont protégés à 100% contre le contact direct par rapport :<br>a.) à l'enfichage de différents nombres de pôles<br>b.) à l'enfichage avec une rotation de 180°<br>c.) à l'enfichage décalé latéralement<br>d.) à l'enfichage unipolaire |
| Sens d'enfichage au circuit imprimé | 90 ° |
| cliquets de verrouillage | Oui |
| Verrouillage de la connexion par enfichage | Cliquet de verrouillage |
| Remarque sur le verrouillage | Les connecteurs encastrables pour luminaires ou autres équipements ainsi que tous les types de distributeurs sont prééquipés de cliquets assurant le verrouillage des connecteurs mâles et femelles. Un cliquet de verrouillage supplémentaire est nécessaire uniquement dans le cas d'une « connexion volante » (mâle/femelle). |

## Contacts circuits imprimés

| | |
|---|---|
| Contacts circuits imprimés | THT |
| Affectation broche à souder | 2 broches à souder/pôle ligne |
| Nombre de broches à souder par potentiel | 2 |

## Données du matériau

| | |
|---|---|
| Remarque Données du matériau | Vous trouverez ici des informations sur les spécifications de matériel |
| Couleur | vert clair |
| Matière isolante Boîtier principal | Polyamide (PA66) |
| Classe d'inflammabilité selon UL94 | V0 |
| Matériau des ressorts de serrage | Ressort en acier Chrome-Nickel (CrNi) |
| Matériau du contact | Cuivre ou bien alliage de cuivre ; traité en surface |
| Surface du contact | Étain |
| Charge calorifique | 0,231 MJ |
| Poids | 10,8 g |

## Conditions d'environnement

| | |
|---|---|
| Température d'utilisation | -5 … +40 °C |
| Température d'utilisation continue | -35 … +85 °C |
| Indication sur la température d'utilisation continue | Parties isolantes pour températures ≤ 105°C |

## Données commerciales

| | |
|---|---|
| eCl@ss 10.0 | 27-44-06-05 |
| eCl@ss 9.0 | 27-44-06-05 |
| ETIM 9.0 | EC002637 |
| ETIM 8.0 | EC002637 |
| Unité d'emb. (SUE) | 50 pce(s) |
| Type d'emballage | Carton |
| Pays d'origine | PL |
| GTIN | 4050821553885 |
| Numéro du tarif douanier | 85366990990 |

## Conformité environnementale du produit

| | |
|---|---|
| État de conformité RoHS | Compliant,No Exemption |

## Approbations / certificats

### Homologations générales

| Homologation | Norme | Nom du certificat |
|---|---|---|
| cURus<br>Underwriters Laboratories Inc. | UL 1977 | E45171 |
| cURus<br>Underwriters Laboratories Inc. | UL 1059 | E 45172 |

## Téléchargements

### Conformité environnementale du produit

**Recherche de conformité**

Environmental Product Compliance
770-875/073-000

### Données CAD/CAE

**Données CAD**

2D/3D Models
770-875/073-000

**Données CAE**

ZUKEN Portal
770-875/073-000

## 1 Produits correspondants

### 1.1 Produit complémentaire

#### 1.1.1 Connecteur femelle



Réf.: 770-265/073-000
Connecteur femelle; 5 pôles; Cod. B; 4,00 mm²; vert clair

## 1.2 Accessoires nécessaires

### 1.2.1 Couvercle

#### 1.2.1.1 Couvercle



Réf.: 770-360
Pièce de raccordement; pour fiche; 5 pôles; divisible; jaune

## 1.3 Accessoires en option

### 1.3.1 Codage

#### 1.3.1.1 Codage



Réf.: 770-401
Broche de codage; pour fiche; Matière plastique; gris