Fiche technique | Référence: 821-510

Control Signal Terminal Strip; DIN VDE 4100:2025-05 Version; according to § 14a EnWG; (TAB Westnetz,TAB EWR Remscheid, etc.)

https://www.wago.com/821-510

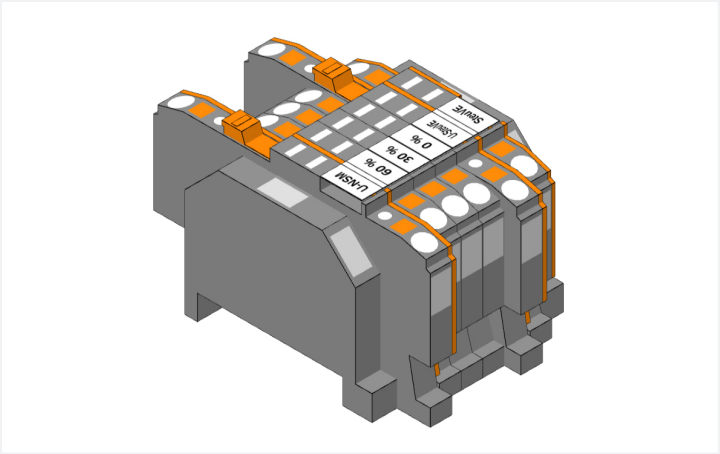

Couleur: gris

Relay Terminal Strips per § 14a EnWG

Due to the Energy Industry Act (EnWG), system operators whose connection power is greater than 4.2 kW (usually wallboxes or heat pumps for private households) are obligated to install throttle devices that can be controlled by the grid operator in an emergency to ensure grid stability in the event of excessive power consumption. For this purpose, WAGO offers the relay terminal strips according to § 14a EnWG as an interface between consumers and grid operators, which were developed in cooperation with grid operators according to the valid TABs. They offer the advantages of a uniform structure, standards and meet the requirements for clear separation of load and control current.
These sets are delivered ready for installation and without a DIN-rail for the end user. They are developed for the German energy market.

La référence contient



Réf.: 249-116 — 2

Butée d'arrêt sans vis; Largeur 6 mm; Pour rail 35 x 15 et 35 x 7,5; gris



Réf.: 2002-1292 — 1

Plaque d'extrémité et intermédiaire; épaisseur 0,8 mm; orange



Réf.: 2002-1692 — 2

Plaque d'extrémité et intermédiaire; épaisseur 1 mm; orange

Réf.: 2009-110

Bandes de marquage; pour Smart Printer; sur rouleau; non extensible; vierge; encliquetable; blanc



Réf.: 2202-1201 — 4

Borne de passage pour 2 conducteurs; avec poussoir; 2,5 mm²; avec ouverture de test; pour applications Ex e II; Marquage latéral et central; Pour rail 35 x 15 et 35 x 7,5; Push-in CAGE CLAMP®; 2,50 mm²; gris



Réf.: 2202-1671 — 2

Borne sectionnable et de mesure pour 2 conducteurs; avec poussoir; avec ouverture de test; Support du sectionneur, orange; Pour rail 35 x 15 et 35 x 7,5; 2,5 mm²; Push-in CAGE CLAMP®; 2,50 mm²; gris

Données électriques

Puissance dissipée

Puissance dissipée, par pôle (Potentiel)	0.766 W
Courant de référence I_N pour l'indication de la puissance dissipée	24 A
Valeur de résistance pour l'indication de la puissance dissipée en fonction du courant	0.00133 Ω

Données de raccordement

Points de serrage	12
Nombre total des potentiels	6
nombre des niveaux	1

Connexion 1

Technique de connexion	Push-in CAGE CLAMP®
Type d'actionnement	Bouton-poussoir
Matière plastique conducteur raccordable	Cuivre
Section nominale	2,5 mm²
Conducteur rigide	0,25 … 4 mm² / 22 … 12 AWG
Conducteur rigide ; enfichage direct	0,75 … 4 mm² / 18 … 12 AWG
Conducteur souple	0,25 … 4 mm² / 22 … 12 AWG
Conducteurs souples ; avec embout d'extrémité isolé	0,25 … 2,5 mm² / 22 … 14 AWG
Conducteur souple ; avec embout d'extrémité, directement enfichable	1 … 2,5 mm² / 18 … 14 AWG
Remarque (Section de conducteur)	En fonction de la nature du conducteur, un conducteur de section inférieure peut également être insérable directement.
Longueur de dénudage	10 … 12 mm / 0.39 … 0.47 inch
Sens du câblage	Câblage frontal

Données géométriques

Largeur	46 mm / 1.811 inch
Hauteur	66,1 mm / 2.602 inch
Prof. à partir du niveau supérieur du rail	32,9 mm / 1.295 inch
Profondeur	39,5 mm / 1.555 inch

Données mécaniques

Type de montage	Rail 35
Niveau de repérage	Repérage central/latéral

Données du matériau

Remarque Données du matériau	Vous trouverez ici des informations sur les spécifications de matériel
Couleur	gris
Groupe du matériau isolant	I
Matière isolante Boîtier principal	Polyamide (PA66)
Classe d'inflammabilité selon UL94	V0
Charge calorifique	1,291 MJ
Couleur de l'élément de manipulation	orange
Poids	48,6 g

Conditions d'environnement

Température d'utilisation	-35 … +85 °C
Température d'utilisation continue	-60 … +105 °C

Données commerciales

Unité d'emb. (SUE)	1 pce(s)
Type d'emballage	Carton
Pays d'origine	DE
GTIN	4066966781502
Numéro du tarif douanier	85369010000

Product Classification

ETIM 9.0	EC000902
ECCN	NO US CLASSIFICATION

Conformité environnementale du produit

État de conformité RoHS	Compliant,No Exemption

Téléchargements

Conformité environnementale du produit

Recherche de conformité

Environmental Product Compliance 821-510

1 Produits correspondants

1.1 Produit complémentaire

1.1.1 Borne transformateur de courant



Réf.: 821-202
Bloc de bornes de transformation d'intensité; 3 transformateurs avec tensions et N/PE; 6,00 mm²; multicolore



Réf.: 821-211
Bloc de bornes de transformation d'intensité; DIN FFN 4100; pour circuit de transformateur d'intensité; 6,00 mm²; gris



Réf.: 821-200
Bloc de bornes de transformation d'intensité; DIN VDE 0603-02-2; 6,00 mm²; gris



Réf.: 821-219
Bloc de bornes de transformation d'intensité; EEE Remscheid; multicolore



Réf.: 821-206
Bloc de bornes de transformation d'intensité; Mesure MS Bayernwerke; 6,00 mm²; gris



Réf.: 821-201
Bloc de bornes de transformation d'intensité; pour 3 transformateurs d'intensité; 6,00 mm²; gris



Réf.: 821-204
Bloc de bornes de transformation d'intensité; TAB-NS Nord (14 pôles); 6,00 mm²; gris



Réf.: 821-205
Transformer Disconnect Terminal Strips; TAB NS Nord (22 poles)

1.2 Accessoires en option

1.2.1 Communication

1.2.1.1 Câble ETHERNET



Réf.: 756-1250/1013-010
Câble ETHERNET; RJ-45; RJ-45; Cat. 6A; Longueur 1 m



Réf.: 756-1250/1013-020
Câble ETHERNET; RJ-45; RJ-45; Cat. 6A; Longueur 2 m



Réf.: 756-1250/1013-030
Câble ETHERNET; RJ-45; RJ-45; Cat. 6A; Longueur 3 m

1.2.1.2 Connecteur de raccordement



Réf.: 750-979/000-011
Connecteur ETHERNET; RJ-45; Cat. 6A; coudé; Code T568A; AWG 22; Décharge de traction



Réf.: 750-979/000-021
Connecteur ETHERNET; RJ-45; Cat. 6A; coudé; Code T568A; AWG 24; Décharge de traction



Réf.: 750-979/000-012
Connecteur ETHERNET; RJ-45; Cat. 6A; coudé; Code T568B; AWG 22; Décharge de traction



Réf.: 750-977/000-011
Connecteur ETHERNET; RJ-45; Cat. 6A; droit; Code T568A; AWG 22



Réf.: 750-978/000-011
Connecteur ETHERNET; RJ-45; Cat. 6A; droit; Code T568A; AWG 22; Décharge de traction



Réf.: 750-977/000-021
Connecteur ETHERNET; RJ-45; Cat. 6A; droit; Code T568A; AWG 24



Réf.: 750-977/000-012
Connecteur ETHERNET; RJ-45; Cat. 6A; droit; Code T568B; AWG 22



Réf.: 750-978/000-012
Connecteur ETHERNET; RJ-45; Cat. 6A; droit; Code T568B; AWG 22; Décharge de traction



Réf.: 750-978/000-022
Connecteur ETHERNET; RJ-45; Cat. 6A; droit; Code T568B; AWG 24; Décharge de traction

1.2.1.3 Module interface



Réf.: 289-172
Module avec interface; RJ-45; RJ-45; Cat. 5; en support de montage

1.2.2 Couvercle

1.2.2.1 Capot de protection



Réf.: 709-153
Profil de recouvrement; typ. 1; approprié au support pour capot type 1; longueur 1 m; transparent



Réf.: 709-154
Profil de recouvrement; typ. 2; approprié au support pour capot type 2; longueur 1 m; transparent

1.2.2.2 Support de capot de protection



Réf.: 709-167
porteur du profil de recouvrement; typ. 1; avec vis de verrouillage et de fixation et avec boulon; pour bornes sur rail série 279 jusqu'à 282, 880; pour Mini-bornes sur rail, série 264; pour bornes pour capteurs et actionneurs, série 270; gris



Réf.: 709-168
porteur du profil de recouvrement; typ. 2; avec vis de verrouillage et de fixation et avec boulon; pour bornes sur rail série 283 jusqu'à 285; pour bornes à deux et trois étages, série 279 jusqu'à 281; pour bornes sur rail topJob®, série 780 jusqu'à 785, 775, 776 et 777; pour bornes pour capteurs et actionneurs, série 280; pour bornes de mesure sectionnables pour circuits de transformateurs d'intensité, série 282; gris

1.2.3 Rail

1.2.3.1 Matériel de montage



Réf.: 210-114
Rail acier; 35 x 15; épaisseur 1,5 mm; longueur 2 m; non perforé; d'après EN 60715; couleurs argent



Réf.: 210-197
Rail acier; 35 x 15; épaisseur 1,5 mm; longueur 2 m; perforé; d'après EN 60715; couleurs argent



Réf.: 210-118
Rail acier; 35 x 15; épaisseur 2,3 mm; longueur 2 m; non perforé; d'après EN 60715; couleurs argent



Réf.: 210-113
Rail acier; 35 x 7,5; épaisseur 1 mm; longueur 2 m; non perforé; d'après EN 60715; couleurs argent



Réf.: 210-115
Rail acier; 35 x 7,5; épaisseur 1 mm; longueur 2 m; perforé; d'après EN 60715; Largeur de trou 18 mm; pas des trous 25 mm; couleurs argent



Réf.: 210-112
Rail acier; 35 x 7,5; épaisseur 1 mm; longueur 2 m; perforé; d'après EN 60715; Largeur de trou 25 mm; pas des trous 36 mm; couleurs argent



Réf.: 210-196
Rail aluminium; 35 x 8,2; épaisseur 1,6 mm; longueur 2 m; non perforé; d'après EN 60715; couleurs argent



Réf.: 210-198
Rail en cuivre; 35 x 15; épaisseur 2,3 mm; longueur 2 m; non perforé; d'après EN 60715; couleurs cuivre