Fiche technique | Référence: 831-3508

Connecteur femelle THT; Droit; Pas 7,62 mm; 8 pôles; 100% protégé contre l'inversion; Broche à souder 1,0 x 1,2 mm; gris clair

https://www.wago.com/831-3508

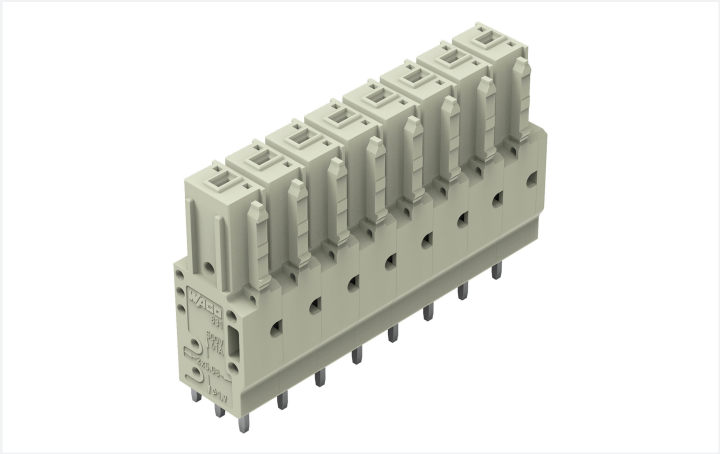

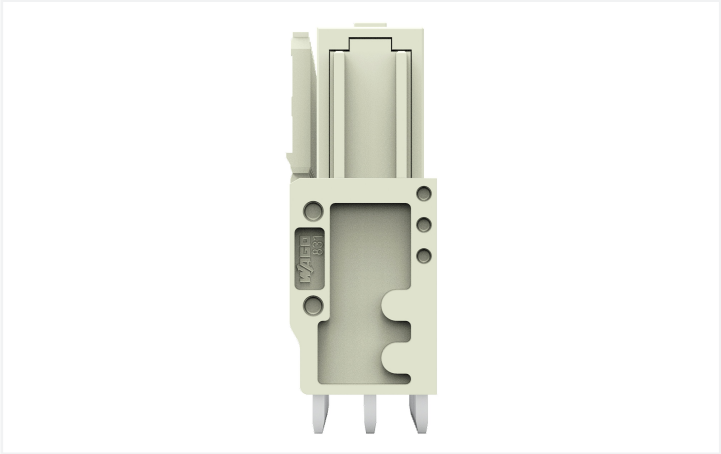

Couleur: gris clair

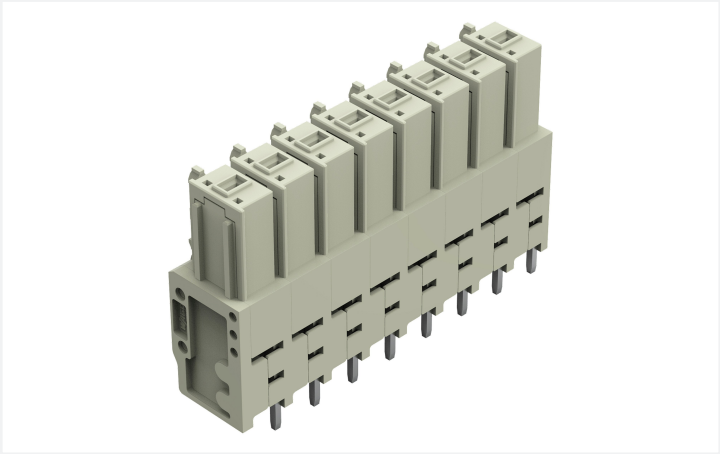



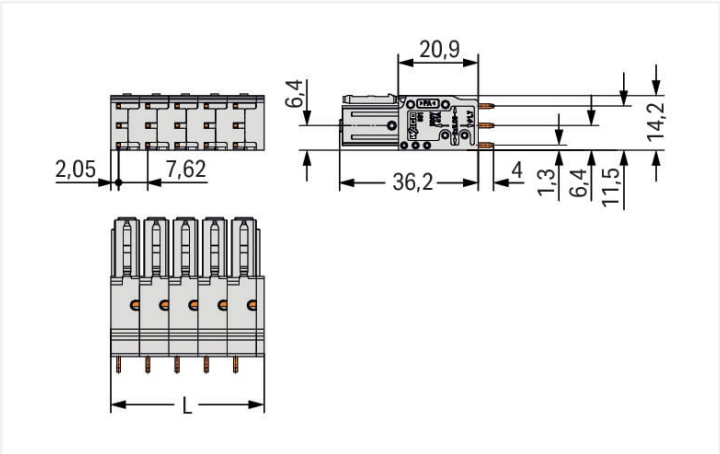

Dimensions en mm

L = nombre de pôles x pas + 1,9 mm

Connecteur femelle série 831 pas de 7.62 mm

Le connecteur femelle (numéro d'article 831-3508) garantit une installation électrique irréprochable. Avec nos connecteurs pour circuits imprimés, vous bénéficiez d'un système de connexion complet qui peut être employé de manière polyvalente : en tant que connecteur pour circuits imprimés, en tant que connexion passante, en tant que connexion volante pour différents types de montage, ou en tant que connecteur de bornes sur rail enfichables. Ces connecteurs pour circuits imprimés à la tension nominale de 630 V sont adaptés à des courants électriques allant jusqu'à 41 A. Le produit convient donc également aux dispositifs à la consommation importante. Les dimensions sont de largeur x hauteur x profondeur 62,9 x 40,2 x 14,2 mm. Le boîtier gris clair en Polyamide (PA66) garantit l'isolation et les contacts sont en cuivre électrolytique (Cu). De l'Étain a été utilisé pour la surface des contacts. Le soudage des connecteurs pour circuits imprimés s'effectue par procédé THT. Les broches à souder, d'une section de 1 x 1,2 mm et d'une longueur de 4 mm, sont rangées en série sur tout le connecteur femelle.

Remarques

Remarque de sécurité 1	Le *MCS – MULTI CONNECTION SYSTEM* – est selon DIN EN 61984 un connecteur sans capacité de coupure. Conformément aux prescriptions d'utilisation, il faut éviter la connexion/déconnexion des connecteurs sous tension ou en charge. Dans la direction du flux d'énergie dans le câblage du circuit, les connecteurs doivent être appliqués de sorte que les connecteurs mâles dans l'état non enfiché, pouvant être touchés, ne soient pas sous tension.

Données électriques

Données de référence selon	IEC/EN 60664-1		
Overvoltage category	III	III	II
Pollution degree	3	2	2
Tension de référence	500 V	630 V	1000 V
Tension assignée de tenue aux chocs	6 kV	6 kV	6 kV
Courant de référence	41 A	41 A	41 A

Données de raccordement

Points de serrage	8
Nombre total des potentiels	8
Nombre de types de connexion	1

Connexion 1

Nombre de pôles	8

Données géométriques

Pas	7,62 mm / 0.3 inch
Largeur	62,9 mm / 2.475 inch
Hauteur	40,2 mm / 1.583 inch
Hauteur utile	36,2 mm / 1.425 inch
Profondeur	14,2 mm / 0.559 inch
Longueur de la broche à souder	4 mm
Dimensions broche à souder	1 x 1,2 mm
Diamètre de perçage avec tolérance	1,7 $^{(+0,1)}$ mm

Données mécaniques

codage variable	Oui
Protection contre une éventuelle torsion	Oui

Connexion

Type de connexion de connecteur	pour circuit imprimé
Protection contre l'inversion	Oui
Sens d'enfichage au circuit imprimé	90 °

Contacts circuits imprimés

Contacts circuits imprimés	THT
Affectation broche à souder	en série sur toute l'embase femelle

Données du matériau

Remarque Données du matériau	Vous trouverez ici des informations sur les spécifications de matériel
Couleur	gris clair
Groupe du matériau isolant	I
Matière isolante Boîtier principal	Polyamide (PA66)
Classe d'inflammabilité selon UL94	V0
Matériau du contact	Cuivre électrolytique (E_{Cu})
Surface du contact	Étain
Charge calorifique	0,021 MJ
Poids	41,9 g

Conditions d'environnement

Plage de températures limites	-60 … +105 °C
Température d'utilisation	-35 … +60 °C

Données commerciales

ETIM 9.0	EC002637
ETIM 8.0	EC002637
Unité d'emb. (SUE)	12 pce(s)
Type d'emballage	Carton
Pays d'origine	PL
GTIN	4066966086911
Numéro du tarif douanier	85366990990

Conformité environnementale du produit

État de conformité RoHS	Compliant,No Exemption

Approbations / certificats

Homologations générales

Homologation	Norme	Nom du certificat
CSA DEKRA Certification B.V.	C22.2	1466354

Téléchargements

Conformité environnementale du produit

Recherche de conformité

Environmental Product Compliance 831-3508

Documentation

Informations complémentaires

Technical Section	03.04.2019	pdf 2027.26 KB

Données CAD/CAE

Données CAD

2D/3D Models
831-3508

Données CAE

ZUKEN Portal
831-3508