Fiche technique | Référence: 831-505

Plaque de décharge de traction; pour connecteurs femelles et mâles; Largeur 30 mm; d'une pièce; Pas 7,62 mm; gris clair

https://www.wago.com/831-505



Couleur: gris clair

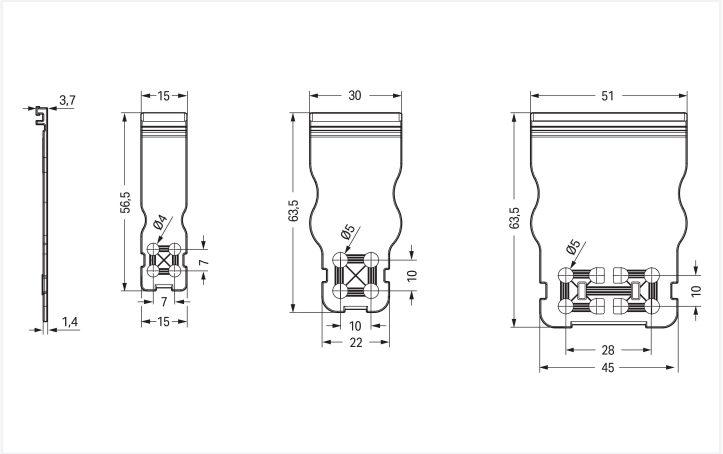

Dimensions en mm

Les trous de fixation pour serre-câbles disposés en carré offrent la possibilité de fixer les connecteurs individuels ou les câbles dégainés dans différentes directions. La largeur de serre-câbles doit correspondre aux dimensions de trous des plaques de décharge de traction indiqués ci-dessus.

Données géométriques

Largeur	30 mm / 1.181 inch
Hauteur	3,7 mm / 0.146 inch
Profondeur	63,5 mm / 2.5 inch

Données mécaniques

adapté	pour connecteurs mâles et femelles avec fils

Données du matériau

Remarque Données du matériau	Vous trouverez ici des informations sur les spécifications de matériel
Couleur	gris clair
Groupe du matériau isolant	I
Matière isolante Boîtier principal	Polyamide (PA66)
Classe d'inflammabilité selon UL94	V0
Charge calorifique	0,079 MJ
Poids	2,6 g

Données commerciales

eCl@ss 10.0	27-14-11-92
eCl@ss 9.0	27-14-11-92
ETIM 9.0	EC002848
ETIM 8.0	EC002848
Unité d'emb. (SUE)	48 (24) pce(s)
Type d'emballage	Carton
Pays d'origine	DE
GTIN	4055143371605
Numéro du tarif douanier	85389099990

Conformité environnementale du produit

État de conformité RoHS	Compliant,No Exemption

Téléchargements

Conformité environnementale du produit

Recherche de conformité

Environmental Product Compliance 831-505

Documentation

Informations complémentaires

Technical Section	03.04.2019	pdf 2027.26 KB

Données CAD/CAE

Données CAD

2D/3D Models 831-505

Données CAE

ZUKEN Portal 831-505

Indications de manipulation

Montage

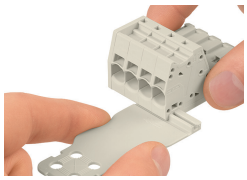

Plaque de décharge de traction montée côté usine

Application

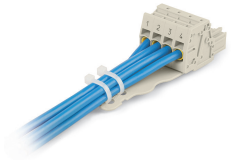

Plaque décharge de traction, montée en usine
connecteur femelle pour 1 conducteur, 4 pôles, pas 7,62 mm, gris clair (831-3104/135-000)