Fiche technique | Référence: 855-4201/100-103

Split-core current transformer; Primary rated current: 100 A; Secondary rated current: 1 A; Accuracy class: 3; Secondary connection with lever

https://www.wago.com/855-4201/100-103





Identique à la figure










S2
S1










S2
S1

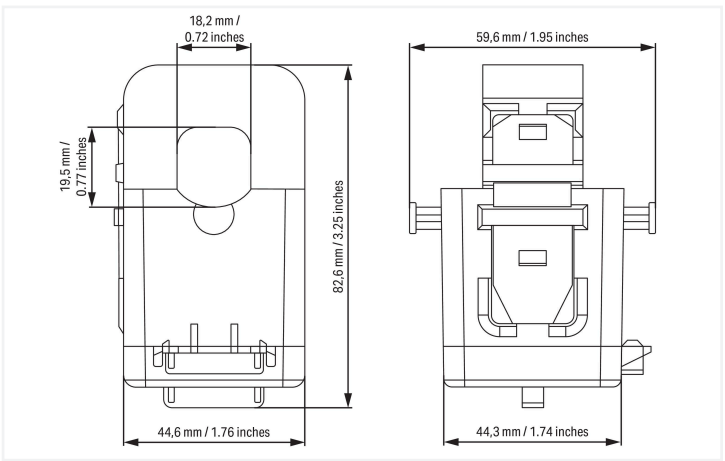
18,2 mm /
0.72 inches
19,5 mm /
0.77 inches
82,6 mm / 3.25 inches
44,6 mm / 1.76 inches
59,6 mm / 1.95 inches
44,3 mm / 1.74 inches

Short description:
WAGO's compact split-core current transformers are ideal for retrofitting existing systems. They are perfect for applications in which the current path must not be disrupted. The transformer's accuracy permits exact current measurements. The split-core current transformers can supply the specified rated power at the secondary connection. Two UV-resistant cable ties are also included for secure and easy mounting. Lever-operated CAGE CLAMP® connectors provide a secondary connection on the bottom. For safe installation, a shorting link is supplied, which can be placed in the parking position directly on the current transformer when not in use.

Features:
- Current ratios from 100 A (primary side) and 1 A (secondary side)
- No primary cable interruption
- Ideal for use in very confined spaces
- Rapid mounting
- For use around insulated cables (up to 18 mm Ø)
- Compact and hinged
- Connectors with levers for all conductor types up to max. 4 mm²
- Including shorting link

Données techniques

Entrée

Grandeur de mesure	Courant

Entrée – Transformateur de courant

Courant permanent thermique de référence I_{cth}	100 %
Courant de courte durée thermique I_{th}	60 x I_N / 1 s
Courant transitoire de référence I_{dyn}	2,5 x I_{th}
Fréquence de référence	50 … 60 Hz
Courant primaire	100 A

Sortie – Transformateur de courant

Courant de référence secondaire	1 A
Puissance de référence S_r	1,6 VA

Erreur de mesure

Classe de précision	3

Sécurité & Protection

Indice de protection	IP20
Tension de test	AC 3 kV; 50 Hz; 1 min
tension maximum pour matériels U_m	AC 720 V_{eff}

Données de raccordement

Passage pour conducteur de mesure	Ø 18 mm

Connexion 2

Type de connexion 2	Secondaire
Technique de connexion 2	CAGE CLAMP®
Borne WAGO 2	WAGO 221-2411
Type d'actionnement 2	Levier
Longueur de dénudage 2	11 mm / 0.43 inch
Conducteur rigide 2	0,2 … 4 mm² / 20 … 14 AWG
Conducteur souple 2	0,2 … 4 mm² / 18 … 14 AWG

Données géométriques

Largeur	59,6 mm / 1.95 inch
Hauteur	82,6 mm / 3.25 inch
Profondeur	44,6 mm / 1.76 inch

Données mécaniques

Type de montage	Transformateur d'intensité séparable (en suspension)

Données du matériau

Charge calorifique	0 MJ
Poids	285 g

Conditions d'environnement

Température ambiante (fonctionnement)	-10 … +55 °C
Température ambiante (stockage)	-20 … +70 °C
Humidité relative	5 … 85 % (sans condensation)
Altitude d'utilisation max.	2000 m

Normes et spécifications

Marquage de conformité	CE
Normes/spécifications	EN 61869-1 EN 61869-2

Données commerciales

ETIM 9.0	EC002048
ETIM 8.0	EC002048
Unité d'emb. (SUE)	1 pce(s)
Type d'emballage	Carton
Pays d'origine	HU
Numéro du tarif douanier	85043129900

Conformité environnementale du produit

État de conformité RoHS	Compliant,No Exemption

Téléchargements

Conformité environnementale du produit

Recherche de conformité

Environmental Product Compliance 855-4201/100-103

Documentation

Informations complémentaires

WAGO Interface Configuration Software SMALL	1.6.3.7 17.09.2019	exe 46878.36 KB	

1 Produits correspondants

1.1 Accessoires en option

1.1.1 Convertisseur de mesure

1.1.1.1 Convertisseur de signal



Réf.: 857-551
Convertisseur de signal; Signal d'entrée de courant; Signal de sortie de tension et de courant; Sortie digitale; Configuration par logiciel; Tension d'alimentation 24 V DC; Largeur 6 mm



Réf.: 857-550
Convertisseur de signal; Signal d'entrée de courant; Signal de sortie de tension et de courant; Sortie digitale; Configuration par logiciel; Tension d'alimentation 24 V DC; Largeur 6 mm; 2,50 mm²

1.1.1.2 Module de mesure de puissance



Réf.: 2857-570/024-001
Convertisseur de puissance à 3 phases; 3x277/480 V/1 A; MODBUS RTU; Sortie digitale; Configuration par logiciel; Tension d'alimentation 24 V DC

1.1.2 Montage

1.1.2.1 Borne transformateur de courant



Réf.: 2007-8876
Bloc de bornes; pour circuit de transformateur d'intensité triphasé; 6,00 mm²; multicolore



Réf.: 2007-8875
Bloc de bornes; pour circuit de transformateur d'intensité; 6,00 mm²; multicolore



Réf.: 2007-8877
Bloc de bornes; pour circuit de transformateur d'intensité; 6,00 mm²; multicolore



Réf.: 2007-8873
Bloc de bornes; pour transformateurs d'intensité et de tension; 6,00 mm²; multicolore



Réf.: 2007-8874
Bloc de bornes; pour transformateurs d'intensité et de tension; 6,00 mm²; multicolore

Indications de manipulation

Montage



Connexion facile !



Montage rapide et simple !

