Fiche technique | Référence: 899-631/492-000

Boîte de distribution; Cour. triph. au cour. alt. (400 V/230 V); 1 entrée; 7 sorties; Cod. A; MIDI; noir

https://www.wago.com/899-631/492-000

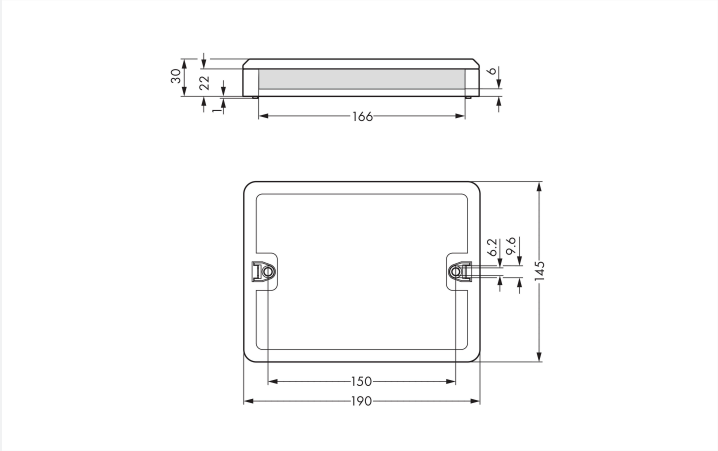

Couleur: ■ noir

Dimensions en mm

Die 3 Drehstromphasen L1, L2 und L3 werden in 3 Wechselstromkreise aufgeteilt.
Einsatzgebiet dieser Verteilerbox ist eine Küche, in der mehrere Geräte angeschlossen werden können.

Données électriques

Données de référence selon	IEC/EN 60664-1		
Catégorie de surtension	III	III	II
Degré de pollution	3	2	2
Tension de référence	400 V	-	-
Tension assignée de tenue aux chocs	6 kV	-	-
Courant de référence	25 A	-	-

Données de référence selon CEI/EN 2	
Tension de référence (III / 3) 2	250 V
Tension assignée de tenue aux chocs (III / 3) 2	4 kV

Général

Indication sur la résistance de passage	env. 1 mΩ résistance de passage env. 0,25 mΩ entre connecteur femelle et mâle

Données de raccordement

Connexion 1

Type de connexion	Entrée
Connecteur	MIDI plug, 5-pole (770-215)

Connexion 2

Type de connexion	Sortie
Connecteur	MIDI socket, 3-pole (770-203)

Données géométriques

Largeur	190 mm / 7.48 inch
Hauteur	31 mm / 1.22 inch
Profondeur	145 mm / 5.709 inch

Données mécaniques

Application	Three-phase to single-phase current (400 V / 230 V)
Codage	A
Type de montage	Sur dalle, fixation à vis Montage sur plaque de montage
Indice de protection	IP20; En mode connecté : IP2xC (ces connecteurs d'installation ne sont pas prévus pour une utilisation dans des zones à accès facile !)
Câblage interne	4 mm²

Connexion

Indication sur la protection contre l'erreur d'enfichage	Tous les composants *WINSTA*® sont protégés à 100% contre le contact direct par rapport : a.) à l'enfichage de différents nombres de pôles b.) à l'enfichage avec une rotation de 180° c.) à l'enfichage décalé latéralement d.) à l'enfichage unipolaire
Verrouillage de la connexion par enfichage	Cliquet de verrouillage

Données du matériau

Remarque Données du matériau	Vous trouverez ici des informations sur les spécifications de matériel
Couleur	noir
Matériau du contact	Cuivre ou bien alliage de cuivre ; traité en surface
Surface du contact	Étain
Charge calorifique	7,288 MJ
Poids	382,4 g

Conditions d'environnement

Indication sur la température d'utilisation continue	Parties isolantes pour températures ≤ 105°C

Données commerciales

Unité d'emb. (SUE)	1 pce(s)
Type d'emballage	Carton
Pays d'origine	DE
GTIN	4066966902457
Numéro du tarif douanier	85366990990

Product Classification

UNSPSC	39121406
ETIM 10.0	EC002567
ECCN	NO US CLASSIFICATION

Conformité environnementale du produit

État de conformité RoHS	Compliant,No Exemption

1 Produits correspondants

1.1 Produit complémentaire

1.1.1 Connecteur femelle



Réf.: 770-205
Connecteur femelle; 5 pôles; Cod. A; 4,00 mm²; noir



Réf.: 770-405
Connecteur femelle; 5 pôles; Cod. A; 4,00 mm²; noir



Réf.: 770-105
Connecteur femelle; avec boîtier de décharge de traction; 5 pôles; Cod. A; 4,00 mm²; noir



Réf.: 770-305
Connecteur femelle; avec boîtier de décharge de traction; 5 pôles; Cod. A; 4,00 mm²; noir

1.1.2 Connecteur mâle



Réf.: 770-213
Connecteur mâle; 3 pôles; Cod. A; noir



Réf.: 770-113
Connecteur mâle; avec boîtier de décharge de traction; 3 pôles; Cod. A; 4,00 mm²; noir



Réf.: 770-213/035-000
Connecteur mâle; avec boîtier de décharge de traction; 3 pôles; Cod. A; 4,00 mm²; noir

1.1.3 Cordon précâblé



Réf.: 771-9995/106-101
câble de raccordement précâblé; Eca; Connecteur femelle/extrémité libre; 5 pôles; Cod. A; H05VV-F 5G 1,5 mm²; 1 m; 1,50 mm²; noir

Réf.: 771-9993/206-101
câble de raccordement précâblé; Eca; connecteur mâle/extrémité libre; 3 pôles; Cod. A; H05VV-F 3G 1,5 mm²; 1 m; 1,50 mm²; noir



Réf.: 771-9993/006-101
Cordon de raccordement précâblé; Eca; Connecteur femelle / connecteur mâle; 3 pôles; Cod. A; H05VV-F 3G 1,5 mm²; 1 m; 1,50 mm²; noir



Réf.: 771-9995/006-101
Cordon de raccordement précâblé; Eca; Connecteur femelle / connecteur mâle; 5 pôles; Cod. A; H05VV-F 5G 1,5 mm²; 1 m; 1,50 mm²; noir

1.2 Accessoires en option

1.2.1 Montage

1.2.1.1 Matériel de montage



Réf.: 899-680
Plaque de montage; pour boîtes de distribution; gris

Indications de manipulation

Montage



Boîte de distribution WINSTA® montée sur plaque de fixation murale (à fixer par ex. avec une cloueuse).