# SLF 5.08/05/180F SN OR BX

**Weidmüller Interface GmbH & Co. KG**
Klingenbergstraße 26
D-32758 Detmold
Germany

www.weidmueller.com

## Illustration du produit

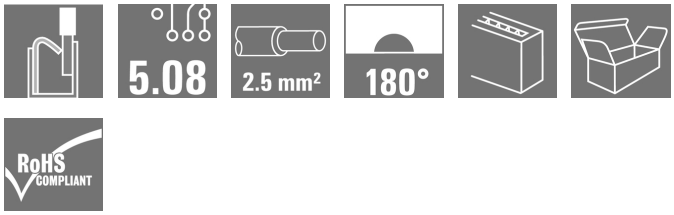


Connecteur mâle raccordement PUSH IN avec orientation de sortie droite, en association avec BLF 5.08HC en tant qu'application Wire to Wire comme traversée de cloison. Les connecteurs mâles disposent d'espace pour les marquages et peuvent être codés.

### Informations générales de commande

| | |
|---|---|
| Version | Connecteur pour circuit imprimé, Connecteur mâle, 5.08 mm, Nombre de pôles: 5, 180°, PUSH IN avec actionneur, Raccordement à ressort, Plage de serrage, max. : 3.31 mm², Boîte |
| Référence | 1335660000 |
| Type | SLF 5.08/05/180F SN OR BX |
| GTIN (EAN) | 4050118139648 |
| Qté. | 54 pièce(s) |
| Indices de produit | IEC: 400 V / 25.9 A / 0.2 - 2.5 mm²<br>UL: 300 V / 14 A / AWG 26 - AWG 12 |
| Emballage | Boîte |

Date de création 4 novembre 2022 13:16:26 CET

## SLF 5.08/05/180F SN OR BX

**Weidmüller Interface GmbH & Co. KG**
Klingenbergstraße 26
D-32758 Detmold
Germany

www.weidmueller.com

# Caractéristiques techniques

### Dimensions et poids

| | | | |
|---|---|---|---|
| Profondeur | 30 mm | Profondeur (pouces) | 1,181 inch |
| Hauteur | 14,2 mm | Hauteur (pouces) | 0,559 inch |
| Poids net | 9,657 g | | |

### Classifications

| | | | |
|---|---|---|---|
| ETIM 6.0 | EC002638 | ETIM 7.0 | EC002638 |
| ETIM 8.0 | EC002638 | ECLASS 9.0 | 27-44-03-09 |
| ECLASS 9.1 | 27-44-03-09 | ECLASS 10.0 | 27-44-03-09 |
| ECLASS 11.0 | 27-46-02-02 | ECLASS 12.0 | 27-46-02-02 |

### Conducteurs indiqués pour raccordement

| | |
|---|---|
| Plage de serrage, min. | 0,13 mm² |
| Plage de serrage, max. | 3,31 mm² |
| Section de raccordement du conducteur, AWG, min. | AWG 26 |
| Section de raccordement du conducteur, AWG, max. | AWG 12 |
| Rigide, min. H05(07) V-U | 0,2 mm² |
| Rigide, max. H05(07) V-U | 2,5 mm² |
| souple, min. H05(07) V-K | 0,2 mm² |
| souple, max. H05(07) V-K | 2,5 mm² |
| avec embout isolé DIN 46 228/4, min. | 0,2 mm² |
| avec embout isolé DIN 46 228/4, max. | 2,5 mm² |
| avec embout, DIN 46228 pt 1, min. | 0,2 mm² |
| avec embout selon DIN 46 228/1, max. | 2,5 mm² |
| Jauge à bouchon selon EN 60999 a x b ; ø | 2,8 mm x 2,0 mm |

## SLF 5.08/05/180F SN OR BX

**Weidmüller Interface GmbH & Co. KG**
Klingenbergstraße 26
D-32758 Detmold
Germany

www.weidmueller.com

# Caractéristiques techniques

| | | | | |
|---|---|---|---|---|
| Raccordement | Section pour le raccordement du conducteur | Type | câblage fin | |
| | | nominal | 0,5 mm² | |
| | Embout | Longueur de dénudage | nominal | 12 mm |
| | | Embout recommandé | H0,5/16 OR | |
| | | Longueur de dénudage | nominal | 10 mm |
| | | Embout recommandé | H0,5/10 | |
| | Section pour le raccordement du conducteur | Type | câblage fin | |
| | | nominal | 0,75 mm² | |
| | Embout | Longueur de dénudage | nominal | 12 mm |
| | | Embout recommandé | H0,75/16 W | |
| | | Longueur de dénudage | nominal | 10 mm |
| | | Embout recommandé | H0,75/10 | |
| | Section pour le raccordement du conducteur | Type | câblage fin | |
| | | nominal | 1 mm² | |
| | Embout | Longueur de dénudage | nominal | 12 mm |
| | | Embout recommandé | H1,0/16D R | |
| | | Longueur de dénudage | nominal | 10 mm |
| | | Embout recommandé | H1,0/10 | |
| | Section pour le raccordement du conducteur | Type | câblage fin | |
| | | nominal | 1,5 mm² | |
| | Embout | Longueur de dénudage | nominal | 10 mm |
| | | Embout recommandé | H1,5/10 | |
| | | Longueur de dénudage | nominal | 12 mm |
| | | Embout recommandé | H1,5/16 R | |
| | Section pour le raccordement du conducteur | Type | câblage fin | |
| | | nominal | 2,5 mm² | |
| | Embout | Longueur de dénudage | nominal | 10 mm |
| | | Embout recommandé | H2,5/14DS BL | |
| Texte de réference | Le diamètre extérieur du collier plastique ne doit pas être plus grand que le pas (P), Choisissez la longueur des embouts en fonction du produit et de la tension nominale. | | | |

### Paramètres système

| | | | |
|---|---|---|---|
| Famille de produits | OMNIMATE Signal - série BL/SL 5.08 | Type de raccordement | Raccordement installation |
| Technique de raccordement de conducteurs | PUSH IN avec actionneur, Raccordement à ressort | Pas en mm (P) | 5,08 mm |
| Pas en pouces (P) | 0,2 inch | Orientation de la sortie du conducteur | 180° |
| Nombre de pôles | 5 | L1 en mm | 20,32 mm |
| L1 en pouce | 0,8 inch | Nombre de rangs | 1 |
| Nombre de pôles | 1 | Section nominale | 2,5 mm² |
| Protection au toucher selon DIN VDE 57 106 | protection doigt enfiché/ protection appui de la main non enfiché | Degré de protection | IP20 |
| Résistance de passage | 4,50 mΩ | Codable | Oui |
| Longueur de dénudage | 10 mm | Lame de tournevis | 0,6 x 3,5 |
| Norme lame de tournevis | DIN 5264 | Cycles d'enfichage | 25 |
| Force d'enfichage/pôle, max. | 7 N | Force d'extraction/pôle, max. | 5,5 N |

### Données des matériaux

| | | | |
|---|---|---|---|
| Matériau isolant | PBT | Couleur | Orange |
| Tableau des couleurs (similaire) | RAL 2000 | Classe d'inflammabilité selon UL 94 | V-0 |
| Matériau des contacts | CuSn | Surface du contact | étamé |
| Structure en couches du contact mâle | 4...8 µm Sn étamé à chaud | Température de stockage, min. | -40 °C |
| Température de stockage, max. | 70 °C | Température de fonctionnement , min. | -50 °C |
| Température de fonctionnement , max. | 100 °C | Plage de température montage, min. | -25 °C |
| Plage de température montage, max. | 100 °C | | |

Date de création 4 novembre 2022 13:16:26 CET

## SLF 5.08/05/180F SN OR BX

**Weidmüller Interface GmbH & Co. KG**
Klingenbergstraße 26
D-32758 Detmold
Germany

www.weidmueller.com

# Caractéristiques techniques

### Données nominales selon CEI

| | | | |
|---|---|---|---|
| testé selon la norme | IEC 60664-1, IEC 61984 | Courant nominal, nombre de pôles min. (Tu = 20 °C) | 25,9 A |
| Courant nominal, nombre de pôles max. (Tu = 20 °C) | 21,7 A | Courant nominal, nombre de pôles min. (Tu = 40 °C) | 22,5 A |
| Courant nominal, nombre de pôles max. (Tu = 40 °C) | 18,5 A | Tension de choc nominale pour classe de surtension/Degré de pollution II/2 | 400 V |
| Tension de choc nominale pour classe de surtension/Degré de pollution III/2 | 320 V | Tension de choc nominale pour classe de surtension/Degré de pollution III/3 | 250 V |
| Tension de choc nominale pour classe de surtension/Degré de pollution II/2 | 4 000 V | Tension de choc nominale pour classe de surtension/Degré de pollution III/2 | 4 kV |
| Tension de choc nominale pour classe de surtension/Degré de pollution III/3 | 4 kV | Tenue aux courants de faible durée | 3 x 1s mit 120 A |

### Données nominales selon CSA

| | | | |
|---|---|---|---|
| Institut (CSA) | | Certificat Nº (CSA) | 200039-1121690 |
| Tension nominale (groupe d'utilisation B / CSA) | 300 V | Tension nominale (groupe d'utilisation D / CSA) | 300 V |
| Courant nominal (groupe d'utilisation B / CSA) | 10 A | Courant nominal (groupe d'utilisation D / CSA) | 10 A |
| Section de raccordement de câble AWG, min. | AWG 26 | Section de raccordement de câble AWG, max. | AWG 12 |
| Référence aux valeurs approuvées | Les spécifications indiquent les valeurs maximales. Détails - voir le certificat d'agrément. | | |

### Données nominales selon UL 1059

| | | | |
|---|---|---|---|
| Institut (cURus) | | Certificat Nº (cURus) | E60693 |
| Tension nominale (groupe d'utilisation B / UL 1059) | 300 V | Tension nominale (groupe d'utilisation D / UL 1059) | 300 V |
| Courant nominal (groupe d'utilisation B / UL 1059) | 14 A | Courant nominal (groupe d'utilisation D / UL 1059) | 10 A |
| Section de raccordement de câble AWG, min. | AWG 26 | Section de raccordement de câble AWG, max. | AWG 12 |
| Référence aux valeurs approuvées | Les spécifications indiquent les valeurs maximales. Détails - voir le certificat d'agrément. | | |

### Emballage

| | | | |
|---|---|---|---|
| Emballage | Boîte | Longueur VPE | 35 mm |
| Largeur VPE | 135 mm | Hauteur VPE | 350 mm |

## SLF 5.08/05/180F SN OR BX

**Weidmüller Interface GmbH & Co. KG**
Klingenbergstraße 26
D-32758 Detmold
Germany

www.weidmueller.com

# Caractéristiques techniques

### Contrôles de type

| | | |
|---|---|---|
| Test : durabilité des marquages | Norme | CEI 61984 section 6.2 et 7.3.2 / 10.11, IEC 60068-2-70 / 12.95 |
| | Test | marque d'origine, identification du type, pas, date horloge, type de matériau |
| | Évaluation | disponible |
| | Test | longévité |
| | Évaluation | réussite |
| Test : mauvais engagement (non-interchangeabilité) | Norme | CEI 61984 section 6.3 et 6.9.1 / 10.11, IEC 60512-13-5 / 02.06 |
| | Test | tourné à 180° avec éléments de codage |
| | Évaluation | réussite |
| | Test | examen visuel |
| | Évaluation | réussite |
| Test : section à fixer | Norme | CEI 60999-1 section 7 et 9.1 / 11.99, CEI 60947-1 section 8.2.4.5.1 / 03.11 |
| | Type de conducteur | Type de conducteur et section du conducteur: rigide 0,5 mm² |
| | | Type de conducteur et section du conducteur: semi-rigide 0,5 mm² |
| | | Type de conducteur et section du conducteur: semi-rigide 1,0 mm² |
| | | Type de conducteur et section du conducteur: rigide 2,5 mm² |
| | | Type de conducteur et section du conducteur: AWG 26/1 |
| | | Type de conducteur et section du conducteur: AWG 26/19 |
| | | Type de conducteur et section du conducteur: AWG 14/1 |
| | | Type de conducteur et section du conducteur: AWG 14/19 |
| | Évaluation | réussite |
| Test des dommages causés aux et au desserrage accidentel des conducteurs | Norme | CEI 60999-1 section 9.4 / 11.99 |
| | Exigence | 0,2 kg |
| | Type de conducteur | Type de conducteur et section du conducteur: AWG 26/1 |
| | | Type de conducteur et section du conducteur: AWG 26/19 |
| | Évaluation | réussite |
| | Exigence | 0,3 kg |
| | Type de conducteur | Type de conducteur et section du conducteur: H05V-U0.5 |
| | | Type de conducteur et section du conducteur: H05V-K0.5 |
| | Évaluation | réussite |
| | Exigence | 0,7 kg |
| | Type de conducteur | Type de conducteur et section du conducteur: H07V-K2.5 |
| | | Type de conducteur et section du conducteur: H07V-U2.5 |
| | | Type de conducteur et section du conducteur: AWG 14/1 |
| | | Type de conducteur et section du conducteur: AWG 14/19 |
| | Évaluation | réussite |

## SLF 5.08/05/180F SN OR BX

**Weidmüller Interface GmbH & Co. KG**
Klingenbergstraße 26
D-32758 Detmold
Germany

www.weidmueller.com

# Caractéristiques techniques

| | | |
|---|---|---|
| Test de décrochage | Norme | CEI 60999-1 section 9.5 / 11.99 |
| | Exigence | ≥10 N |
| | Type de conducteur | Type de conducteur et section du conducteur: AWG 26/1 |
| | | Type de conducteur et section du conducteur: AWG 26/19 |
| | Évaluation | réussite |
| | Exigence | ≥20 N |
| | Type de conducteur | Type de conducteur et section du conducteur: H05V-U0.5 |
| | | Type de conducteur et section du conducteur: H05V-K0.5 |
| | Évaluation | réussite |
| | Exigence | ≥50 N |
| | Type de conducteur | Type de conducteur et section du conducteur: H07V-K2.5 |
| | | Type de conducteur et section du conducteur: H07V-U2.5 |
| | | Type de conducteur et section du conducteur: AWG 14/1 |
| | | Type de conducteur et section du conducteur: AWG 14/19 |
| | Évaluation | réussite |

### Note importante

| | |
|---|---|
| Conformité IPC | Conformité : les produits sont conçus, fabriqués et livrés selon des normes internationales reconnues ; et ils sont conformes aux caractéristiques garanties dans la fiche de données / respectent les propriétés décoratives selon IPC-A-610 « Classe 2 ». Des requêtes supplémentaires sur le produit peuvent être évaluées sur demande. |
| Remarques | • Autres variantes sur demande<br>• Surfaces de contact dorées sur demande<br>• Courant nominal par rapport à la section nominale et au Nb min. de pôles.<br>• Embouts nus selon DIN 46228/1<br>• Embouts isolés selon DIN 46228/4<br>• Sur le schéma, P = pas<br>• Forme de sertissage « A » pour embouts avec pince à sertir PZ 6/5 recommandée.<br>• La prise de test ne peut être utilisée que comme point de récupération du potentiel.<br>• Stockage à long terme du produit à une température moyenne de 50 °C et une humidité moyenne de 70 %, 36 mois |

### Agréments

| | |
|---|---|
| Agréments | |
| ROHS | Conforme |
| UL File Number Search | Site Web UL |
| Certificat Nº (cURus) | E60693 |

## SLF 5.08/05/180F SN OR BX

**Weidmüller Interface GmbH & Co. KG**
Klingenbergstraße 26
D-32758 Detmold
Germany

www.weidmueller.com

# Caractéristiques techniques

### Téléchargements

| | |
|---|---|
| Agrément/Certificat/Document de conformité | Declaration of the Manufacturer |
| Données techniques | CAD data – STEP |
| Catalogue | Catalogues in PDF-format |
| Brochures | FL DRIVES EN<br>MB DEVICE MANUF. EN<br>FL DRIVES DE<br>FL BUILDING SAFETY EN<br>FL APPL LED LIGHTING EN<br>FL INDUSTR.CONTROLS EN<br>FL MACHINE SAFETY EN<br>FL HEATING ELECTR EN<br>FL APPL_INVERTER EN<br>FL_BASE_STATION_EN<br>FL ELEVATOR EN<br>FL POWER SUPPLY EN<br>FL 72H SAMPLE SER EN<br>PO OMNIMATE EN<br>PO OMNIMATE EN |

## SLF 5.08/05/180F SN OR BX

**Weidmüller Interface GmbH & Co. KG**
Klingenbergstraße 26
D-32758 Detmold
Germany

www.weidmueller.com

# Dessins

### Illustration du produit

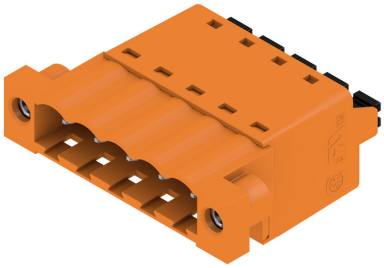

### Dimensional drawing

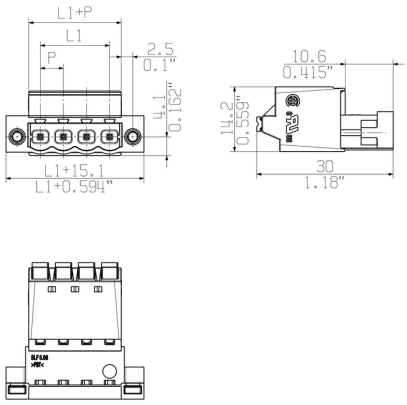


### Graph

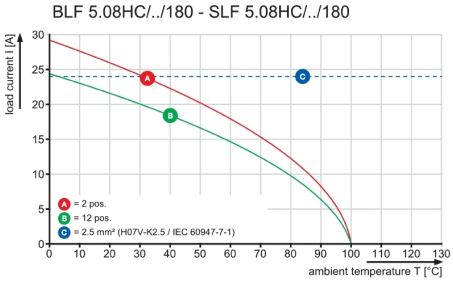


### Graph

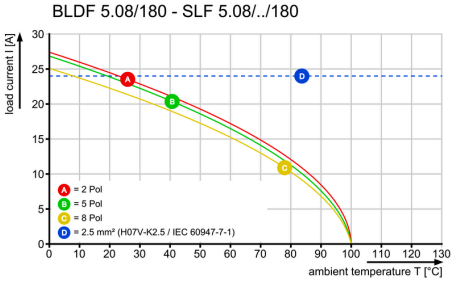


### Avantages produit

Uncompromising functionality
High vibration resistance

### Avantages produit

Solid PUSH IN contact
Safe and durable

Date de création 4 novembre 2022 13:16:26 CET

## SLF 5.08/05/180F SN OR BX

**Weidmüller Interface GmbH & Co. KG**
Klingenbergstraße 26
D-32758 Detmold
Germany

www.weidmueller.com

# Dessins

### Avantages produit

Lower assembly costs
Secure in a matter of seconds

### Avantages produit

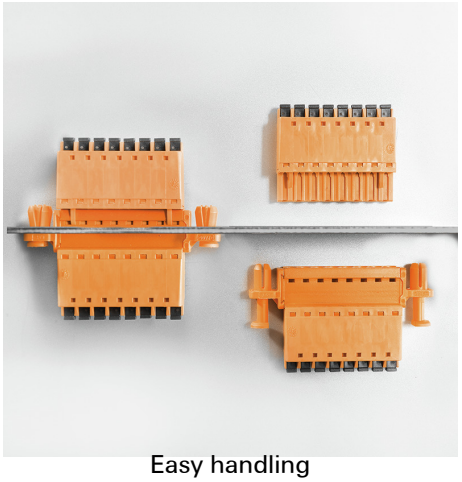

Easy handling
No implementation framework necessary