HDC 24B SDBO 2PG21G

Weidmüller Interface GmbH & Co. KG
Klingenbergstraße 26
D-32758 Detmold
Germany

www.weidmueller.com

Les boîtiers CIE sont parfaitement protégés grâce à un alliage injecté et à un revêtement de surface à plusieurs couches.
Le système de verrouillage sophistiqué est fabriqué en acier inoxydable. Ce qui implique une longue vie utile, une excellente résistance à la corrosion et une bonne tenue aux chocs.
Le verrouillage du boîtier garantit la sécurité du système. Notre système à ressort, unique et breveté, garantit un verrouillage sûr du boîtier et protège ce dernier contre toute ouverture inopinée.
Le repérage laser permet une identification immédiate. Pour pouvoir affecter chaque produit de façon immédiate, un repérage durable est imprimé au laser directement sur le boîtier.
Les boîtiers Weidmüller RockStar® IP65 / NEMA de type 4X s'imposent, quand il s'agit de coffrets industriels avec indice de protection IP65.

Informations générales de commande

Version	CIE ,96 boîtiers, Taille: 8, Degré de protection: IP65 (quand enfiché), Embase en saillie, Verrouillage latéral sur la partie supérieure, Standard, avec couvercle, Taille des entrées de câbles: PG 21
Référence	1662180000
Type	HDC 24B SDBO 2PG21G
GTIN (EAN)	4008190418700
Qté.	1 pièce(s)

HDC 24B SDBO 2PG21G

Weidmüller Interface GmbH & Co. KG
Klingenbergstraße 26
D-32758 Detmold
Germany

www.weidmueller.com

Caractéristiques techniques

Dimensions et poids

Hauteur	86 mm	Hauteur (pouces)	3,386 inch
Largeur	76,8 mm	Largeur (pouces)	3,024 inch
Cote de fixation hauteur	45 mm	Cote de fixation largeur	132 mm
Poids net	444 g		

Températures

Température limite	-40 °C ... 125 °C

Conformité environnementale du produit

REACH SVHC	Lead 7439-92-1, Potassium perfluorobutane sulfonate 29420-49-3	
SCIP	e98b2b24-ba23-41bf-8d19-0dda3647412f	
Résistance aux agents chimiques	Substance	Acétone
	Résistance aux agents chimiques	Résistant sous condition
	Substance	Huile pour forage
	Résistance aux agents chimiques	Résistant
	Substance	Diesel
	Résistance aux agents chimiques	Résistant
	Substance	Éthanol
	Résistance aux agents chimiques	Résistant
	Substance	Huile de transmission
	Résistance aux agents chimiques	Résistant
	Substance	Huile hydraulique
	Résistance aux agents chimiques	Résistant
	Substance	Liquide de refroidissement
	Résistance aux agents chimiques	Résistant
	Substance	Essence au benzène
	Résistance aux agents chimiques	Résistant
	Substance	Suintement
	Résistance aux agents chimiques	Résistant
	Substance	Supercarburant
	Résistance aux agents chimiques	Résistant sous condition
	Substance	Eau
	Résistance aux agents chimiques	Résistant
	Substance	UV
	Résistance aux agents chimiques	Instable
	Substance	Ozone
	Résistance aux agents chimiques	Instable

Classifications

ETIM 6.0	EC000437	ETIM 7.0	EC000437
ETIM 8.0	EC000437	ECLASS 9.0	27-44-02-02
ECLASS 9.1	27-44-02-02	ECLASS 10.0	27-44-02-02
ECLASS 11.0	27-44-02-02	ECLASS 12.0	27-44-02-02

Caractéristiques générales

Boîtiers CEM	Non	Degré de protection	IP65 (quand enfiché)
Matériau de base du boîtier	Aluminium injecté	Matériau de l'élément de verrouillage	Acier inoxydable
Remarque indice de protection	Indice de protection pour cette version avec couvercle IP20	Surface	Électrolaque

HDC 24B SDBO 2PG21G

Weidmüller Interface GmbH & Co. KG
Klingenbergstraße 26
D-32758 Detmold
Germany

www.weidmueller.com

Caractéristiques techniques

Dimensions

Distance des trous, longueur A2	132 mm	Entrée du câble	a. filetage
Hauteur boîtier B	64 mm	Hauteur socle B1	5 mm
Largeur boîtier C	43 mm	Largeur socle C1	57,5 mm
Longueur boîtier	120 mm		

Version

BG	8	Couleur (RAL)	RAL 7035
Entrée du câble	a. filetage	Filetage (intérieur)	PG 21
Forme	Standard	Indiqué pour ModuPlug®	Non
Joint	NBR	Nombre d'entrées de câble latéralement	2
Nombre d'entrées de câble vers le haut	0	Partie supérieure/sous-partie/Couvercle	Partie inférieure
Protection	a couvercle	Taille	8
Taille des entrées de câbles	PG 21	Type	Base du boîtier
Version boîtier	Embase en saillie	Version capot	avec couvercle
Version système de fermeture	Verrouillage latéral sur la partie supérieure	Version étrier	Verrouillage transversal

Agréments

Agréments	
ROHS	Conforme
UL File Number Search	Site Web UL
Certificat Nº (cURus)	E92202

Téléchargements

Agrément/Certificat/Document de conformité	Manufacturer's declaration
Données techniques	CAD data – STEP
Données techniques	EPLAN, WSCAD
Notification de modification produit	20220214 Technical change to HDC housings 20220214 Technische Änderung bei HDC-Gehäusen
Documentation technique	1662180000_HDC_24B_SDBO_2PG21G_STP_Blatt__1.pdf
Catalogue	Catalogues in PDF-format
Brochures	FL FIELDWIRING EN FL FIELDWIRING EN

HDC 24B SDBO 2PG21G

Weidmüller Interface GmbH & Co. KG
Klingenbergstraße 26
D-32758 Detmold
Germany

www.weidmueller.com
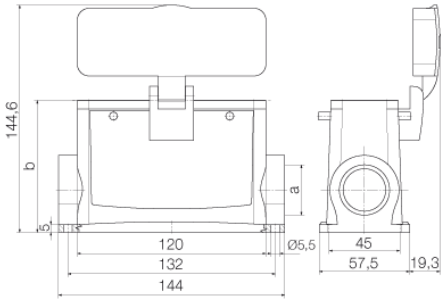
Dessins