# S2L 3.50/16/90F 3.5AU OR BX

**Weidmüller Interface GmbH & Co. KG**
Klingenbergstraße 26
D-32758 Detmold
Germany

www.weidmueller.com

## Illustration du produit

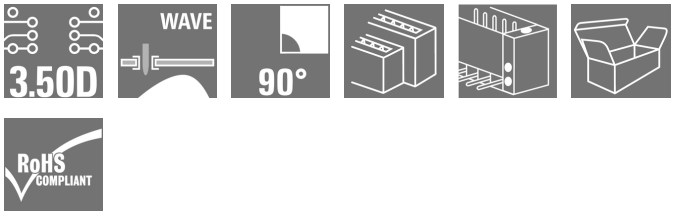


Figure similaire

Connecteurs mâles double rangée, coudés, en version avec extrémités latérales fermées ou avec brides (extrémités latérales fermées sur demande). Les connecteurs mâles avec longueur de picot de 3,5 mm sont conçus pour la soudure à la vague et conditionnés en boîte. Il est possible de les visser sur circuit imprimé. Ils peuvent être repérés et codés.

### Informations générales de commande

| | |
|---|---|
| Version | Connecteur pour circuit imprimé, Connecteur mâle, Bride, Raccordement soudé THT, 3.50 mm, Nombre de pôles: 16, 90°, Longueur du picot à souder (l): 3.5 mm, doré, Orange, Boîte |
| Référence | 1756050000 |
| Type | S2L 3.50/16/90F 3.5AU OR BX |
| GTIN (EAN) | 4032248041848 |
| Qté. | 48 pièce(s) |
| Indices de produit | IEC: 250 V / 10 A<br>UL: 150 V / 10 A |
| Emballage | Boîte |

Date de création 7 novembre 2022 17:14:22 CET

# S2L 3.50/16/90F 3.5AU OR BX

**Weidmüller Interface GmbH & Co. KG**
Klingenbergstraße 26
D-32758 Detmold
Germany

www.weidmueller.com

## Caractéristiques techniques

### Dimensions et poids

| | | | |
|---|---|---|---|
| Profondeur | 14,2 mm | Profondeur (pouces) | 0,559 inch |
| Hauteur | 14 mm | Hauteur (pouces) | 0,551 inch |
| Hauteur version la plus basse | 10,5 mm | Largeur | 35 mm |
| Largeur (pouces) | 1,378 inch | Poids net | 5,56 g |

### Classifications

| | | | |
|---|---|---|---|
| ETIM 6.0 | EC002637 | ETIM 7.0 | EC002637 |
| ETIM 8.0 | EC002637 | ECLASS 9.0 | 27-44-04-02 |
| ECLASS 9.1 | 27-44-04-02 | ECLASS 10.0 | 27-44-04-02 |
| ECLASS 11.0 | 27-46-02-01 | ECLASS 12.0 | 27-46-02-01 |

### Caractéristiques du système

| | |
|---|---|
| Famille de produits | OMNIMATE Signal - série B2L/S2L 3.50 - 2 rangées |
| Type de raccordement | Raccordement sur platine |
| Montage sur le circuit imprimé | Raccordement soudé THT |
| Pas en mm (P) | 3,5 mm |
| Pas en pouces (P) | 0,138 inch |
| Angle de sortie | 90° |
| Nombre de pôles | 16 |
| Nombre de picots par pôle | 1 |
| Longueur du picot à souder (l) | 3,5 mm |
| Dimensions du picot à souder | d = 1,0 mm, octogonal |
| Diamètre du trou d'implantation (D) | 1,3 mm |
| Tolérance du diamètre du trou d'implantation (D) | + 0,1 mm |
| L1 en mm | 24,5 mm |
| L1 en pouce | 0,965 inch |
| Nombre de rangs | 1 |
| Nombre de pôles | 2 |
| Protection au toucher selon DIN VDE 57 106 | protection appui de la main |
| Protection au toucher selon DIN VDE 0470 | IP 10 |
| Codable | Oui |
| Force d'enfichage/pôle, max. | 5 N |
| Force d'extraction/pôle, max. | 4 N |

| | | | | |
|---|---|---|---|---|
| Couple de serrage | Type de couple | Vis de fixation, Circuit imprimé | | |
| | Informations d'utilisation | Couple de serrage | min. | 0,1 Nm |
| | | | max. | 0,15 Nm |
| | | Vis recommandée | Numéro de pièce | PTSC KA 2.2X4.5 WN1412 |

### Données des matériaux

| | | | |
|---|---|---|---|
| Matériau isolant | PBT | Couleur | Orange |
| Tableau des couleurs (similaire) | RAL 2000 | Groupe de matériaux isolants | IIIa |
| Indice de Poursuite Comparatif (CTI) | ≥ 200 | Classe d'inflammabilité selon UL 94 | V-0 |
| Matériau des contacts | Alliage de cuivre | Surface du contact | doré |
| Température de stockage, min. | -40 °C | Température de stockage, max. | 70 °C |
| Température de fonctionnement , min. | -50 °C | Température de fonctionnement , max. | 100 °C |
| Plage de température montage, min. | -30 °C | Plage de température montage, max. | 100 °C |

# S2L 3.50/16/90F 3.5AU OR BX

**Weidmüller Interface GmbH & Co. KG**
Klingenbergstraße 26
D-32758 Detmold
Germany

www.weidmueller.com

## Caractéristiques techniques

### Données nominales selon CEI

| | | | |
|---|---|---|---|
| testé selon la norme | IEC 60664-1, IEC 61984 | Courant nominal, nombre de pôles min. (Tu = 20 °C) | 10 A |
| Courant nominal, nombre de pôles max. (Tu = 20 °C) | 10 A | Courant nominal, nombre de pôles min. (Tu = 40 °C) | 9 A |
| Courant nominal, nombre de pôles max. (Tu = 40 °C) | 8,5 A | Tension de choc nominale pour classe de surtension/Degré de pollution II/2 | 250 V |
| Tension de choc nominale pour classe de surtension/Degré de pollution III/2 | 125 V | Tension de choc nominale pour classe de surtension/Degré de pollution III/3 | 80 V |
| Tension de choc nominale pour classe de surtension/Degré de pollution II/2 | 2,5 kV | Tension de choc nominale pour classe de surtension/Degré de pollution III/2 | 2,5 kV |
| Tension de choc nominale pour classe de surtension/Degré de pollution III/3 | 2,5 kV | Tenue aux courants de faible durée | 3 x 1s mit 77 A |

### Données nominales selon CSA

| | | | |
|---|---|---|---|
| Institut (CSA) | | Certificat Nº (CSA) | 200039-1488444 |
| Tension nominale (groupe d'utilisation B / CSA) | 150 V | Courant nominal (groupe d'utilisation B / CSA) | 5 A |
| Référence aux valeurs approuvées | Les spécifications indiquent les valeurs maximales. Détails - voir le certificat d'agrément. | | |

### Données nominales selon UL 1059

| | | | |
|---|---|---|---|
| Institut (UR) | | Certificat Nº (UR) | E60693 |
| Tension nominale (groupe d'utilisation B / UL 1059) | 150 V | Tension nominale (groupe d'utilisation C / UL 1059) | 50 V |
| Courant nominal (groupe d'utilisation B / UL 1059) | 10 A | Courant nominal (groupe d'utilisation C / UL 1059) | 10 A |
| Référence aux valeurs approuvées | Les spécifications indiquent les valeurs maximales. Détails - voir le certificat d'agrément. | | |

### Emballage

| | | | |
|---|---|---|---|
| Emballage | Boîte | Longueur VPE | 30 mm |
| Largeur VPE | 135 mm | Hauteur VPE | 350 mm |

# S2L 3.50/16/90F 3.5AU OR BX

**Weidmüller Interface GmbH & Co. KG**
Klingenbergstraße 26
D-32758 Detmold
Germany

www.weidmueller.com

## Caractéristiques techniques

### Note importante

| | |
|---|---|
| Conformité IPC | Conformité : les produits sont conçus, fabriqués et livrés selon des normes internationales reconnues ; et ils sont conformes aux caractéristiques garanties dans la fiche de données / respectent les propriétés décoratives selon IPC-A-610 « Classe 2 ». Des requêtes supplémentaires sur le produit peuvent être évaluées sur demande. |
| Remarques | • Autres variantes sur demande<br>• Surfaces de contact dorées sur demande<br>• Espacement entre les rangées : voir implantation des trous<br>• Courant nominal par rapport à la section nominale et au Nb min. de pôles.<br>• Sur le schéma, P = pas<br>• Les données nominales se réfèrent au composant lui-même. Les lignes d'air et de fuite par rapport aux autres composants doivent être déterminées en tenant compte des normes applicables.<br>• Pour un support mécanique supplémentaire des connecteurs mâles avec bride à visser (...F), nous recommandons un presse-étoupe supplémentaire avec vis de fixation (vis de tôle ISO 1481-ST 2.2x4.5 C ou ISO 7049-ST 2.2x4.5 C – voir Accessoires). Presse-étoupe uniquement autorisé avant la soudure.<br>• Stockage à long terme du produit à une température moyenne de 50 °C et une humidité moyenne de 70 %, 36 mois |

### Agréments

| | |
|---|---|
| Agréments | |
| ROHS | Conforme |
| UL File Number Search | Site Web UL |
| Certificat Nº (UR) | E60693 |

### Téléchargements

| | |
|---|---|
| Agrément/Certificat/Document de conformité | Declaration of the Manufacturer |
| Catalogue | Catalogues in PDF-format |
| Brochures | FL DRIVES EN<br>MB DEVICE MANUF. EN<br>FL DRIVES DE<br>FL BUILDING SAFETY EN<br>FL APPL LED LIGHTING EN<br>FL INDUSTR.CONTROLS EN<br>FL MACHINE SAFETY EN<br>FL HEATING ELECTR EN<br>FL APPL_INVERTER EN<br>FL_BASE_STATION_EN<br>FL ELEVATOR EN<br>FL POWER SUPPLY EN<br>FL 72H SAMPLE SER EN<br>PO OMNIMATE EN |

## S2L 3.50/16/90F 3.5AU OR BX

**Weidmüller Interface GmbH & Co. KG**
Klingenbergstraße 26
D-32758 Detmold
Germany

www.weidmueller.com

# Dessins

### Dimensional drawing

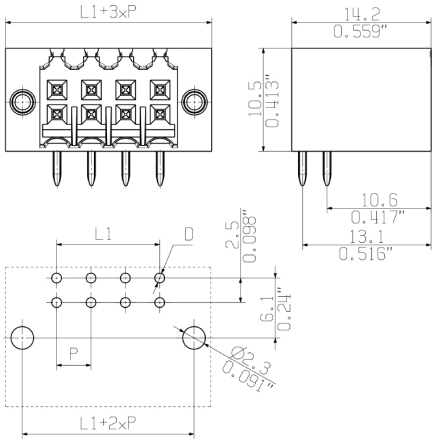

Dimensions without tolerances are no check dimensions

The English version is binding

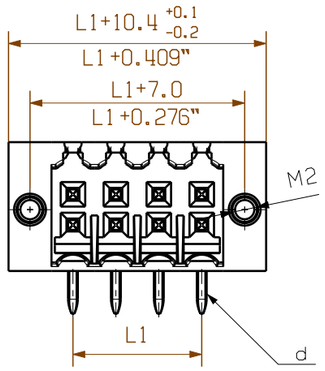


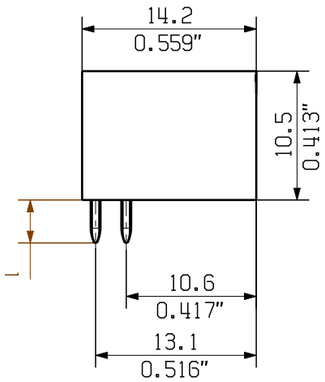


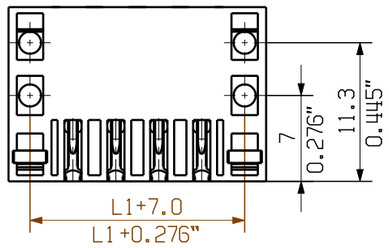


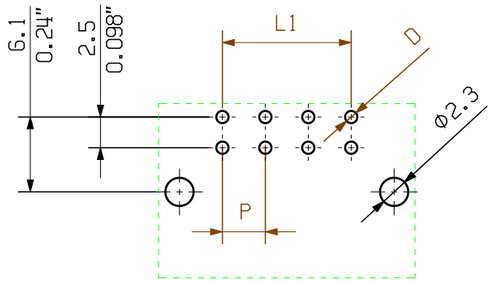


hole pattern

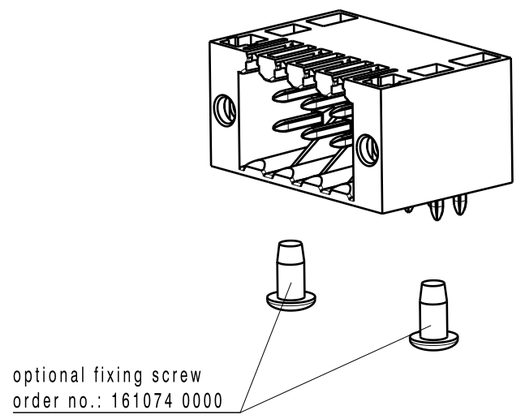


P = 3.50 Raster Pitch

D = Ø1, 3 +0.1
Ø0.051" +0.1

d = 1mm oktogonal
0.039" octogonal

shown: S2L 3.50/08/90F

| pin length l | tolerance |
|---|---|
| 3,5 | 0,2 |
| | -0,2 |
| 2,6 | 0,2 |
| | -0,2 |

| n Polzahl/ no of poles | L1 | Toleranz/ tolerance L1 |
|---|---|---|
| 46 | 77.0 | +/-0.2 |
| 44 | 73.5 | |
| 42 | 70.0 | |
| 40 | 66.5 | |
| 38 | 63.0 | |
| 36 | 59.5 | |
| 34 | 56.0 | |
| 32 | 52.5 | |
| 30 | 49.0 | |
| 28 | 45.5 | |
| 26 | 42.0 | +/-0.15 |
| 24 | 38.5 | |
| 22 | 35.0 | |
| 20 | 31.5 | |
| 18 | 28.0 | +/-0.1 |
| 16 | 24.5 | |
| 14 | 21.0 | |
| 12 | 17.5 | |
| 10 | 14.0 | |
| 8 | 10.5 | |
| 6 | 7.0 | |
| 4 | 3.5 | |

For the mounting of PCBs, it should be noted that the rated data given in the catalogue relates only to the connection elements. The neccessary creepage and clearance paths must be observed in connection with the respective applicant in accordance to VDE 0110. The current-carrying capacity and pitch tolerance is to be determined according to DIN IEC 326 part 3 very fine.

Weidmueller connectors are tested to the DIN VDE 0627 standard, and are valid for its field of application. Provided that the connectors are used to the intended purpose, all requirements with respect to the occuring of electrical, mechanical, thermic and corrosive stress will be satisfied.

General tolerance:
DIN ISO 2768-mK

RoHS COMPLIANT

98746/5
29.11.17 HELIS_MA 01
.
Modification

Weidmüller

Cat.no.: .

3 25607 (18)
Drawing no. Issue no.

Sheet 03 of 06 sheets

| | Date | Name |
|---|---|---|
| Drawn | 28.11.2008 | HELIS_MA |
| Responsible | | AMANN_A |
| Checked | 04.12.2017 | HELIS_MA |
| Approved | | LANG_T |

Scale: 5/1

Supersedes: .

# S2L 3.50/../...

STIFTLEISTE
MALE HEADER

Product file: S2L 3.50 7110

The reproduction, distribution and utilization of this document as well as the communication of its contents to others without explicit authorization is prohibited.
Offenders will be held liable for the payment of damages. Weidmueller exclusively reserves the right to file for patents, utility models or designs.
© Weidmueller Interface GmbH & Co. KG

# Recommended wave solderding profiles

**Weidmüller Interface GmbH & Co. KG**
Klingenbergstraße 16
D-32758 Detmold
Germany
Fon: +49 5231 14-0
Fax: +49 5231 14-292083
www.weidmueller.com

## Single Wave:

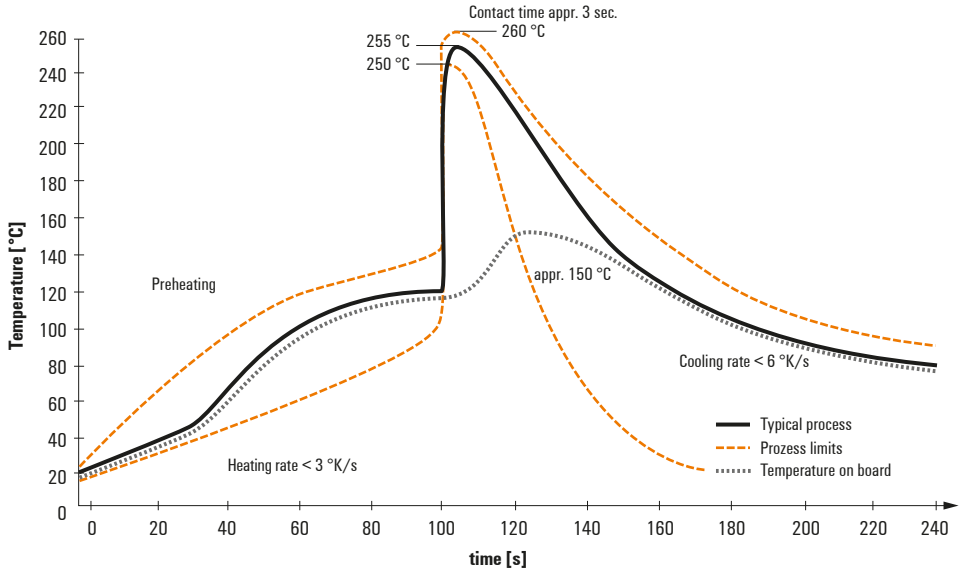


## Double Wave:

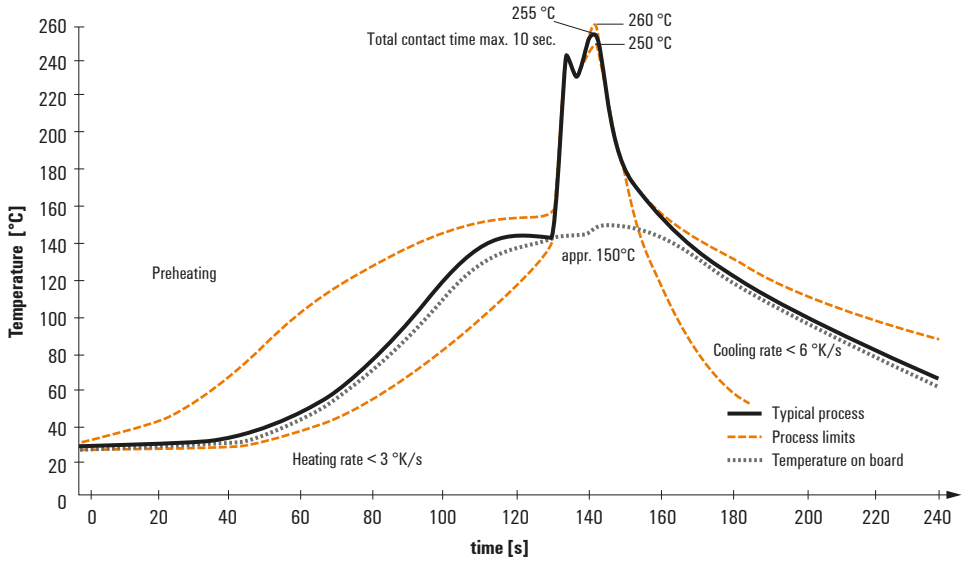


## Wave soldering profiles

Wired connection elements should be processed in accordance with the DIN EN 61760-1 standard. We have included two recommendations for practical wave soldering profiles, with which Weidmüller PCB terminals and connectors are qualified.

When choosing a suitable profile for your application, the following factors also need to be considered:
- PCB thickness
- Proportion of Cu in the layers
- Single/double-sided assembly
- Product range
- Heating and cooling rates

The single and double wave profiles each indicate the recommended operating range, including the maximum soldering temperature of 260°C. In practice, the maximum soldering temperature is quite often well below the above maximum profile.

We reserve the right to make technical changes.