PVN1M6I4SXFXV1O1TXPX10

Weidmüller Interface GmbH & Co. KG
Klingenbergstraße 26
D-32758 Detmold
Germany

www.weidmueller.com

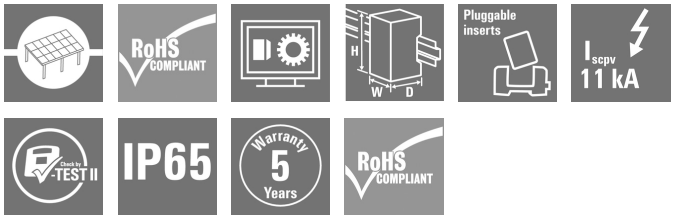

Les boîtiers de raccordement du générateur PV Next pour les onduleurs avec 1 à 12 pisteurs MPP sont utilisés pour protéger le côté DC d'un système photovoltaïque. Les boîtiers de raccordement du générateur protègent l'onduleur contre les surtensions et sont donc conformes à la directive européenne CLC/TS 51643-32. En outre, ces produits offrent la possibilité de protéger le système contre les courants inversés et la possibilité de combiner des lignes pour économiser les câbles pendant la construction.

Informations générales de commande

Version	Photovoltaïque, Boîtier de combinaison, PV Next, 1000 V, 6 MPP, 2 entrées / 1 sortie par MPP, Protection surtension I / II, WM4C
Référence	2737620000
Type	PVN1M6I4SXFXV1O1TXPX10
GTIN (EAN)	4050118824896
Qté.	1 pièce(s)
Pièces de rechange	2530600000 2534300000

Date de création 14 mai 2025 09:16:12 CEST

PVN1M6I4SXFXV1O1TXPX10

Weidmüller Interface GmbH & Co. KG
Klingenbergstraße 26
D-32758 Detmold
Germany

www.weidmueller.com

Caractéristiques techniques

Dimensions et poids

Profondeur	175 mm	Profondeur (pouces)	6,89 inch
Hauteur	334 mm	Hauteur (pouces)	13,15 inch
Largeur	558 mm	Largeur (pouces)	21,968 inch
Poids net	6 947 g		

Températures

Température ambiante	-40 °C...50 °C	Humidité	5 – 90 % (sans condensation)

Classifications

ETIM 6.0	EC002928	ETIM 7.0	EC002928
ETIM 8.0	EC003857	ETIM 9.0	EC003857
ETIM 10.0	EC003857	ECLASS 9.0	22-57-92-03
ECLASS 9.1	22-57-02-90	ECLASS 10.0	22-57-02-90
ECLASS 11.0	22-57-02-92	ECLASS 12.0	22-57-02-92
ECLASS 13.0	22-57-02-92	ECLASS 14.0	22-57-02-92
ECLASS 15.0	22-57-02-92		

PVN1M6I4SXFXV1O1TXPX10

Weidmüller Interface GmbH & Co. KG
Klingenbergstraße 26
D-32758 Detmold
Germany

www.weidmueller.com

Caractéristiques techniques

Textes de description

Texte descriptif long	Combiner box for inverters with 6 MPP tracker, suitable for protecting the DC side of a photovoltaic system according to EN 51543-32. MPP1: 2 inputs, connection via WM4 C connector, compatible with cable type TÜV 2 Pfg1169/08.07 / EN 50618:2063 1 output, connection via WM4 C connector, compatible with cable type TÜV 2 Pfg1169/08.07 / EN 50618:2063 MPP2 to 6: identical to MPP1 Max. string voltage Uoc: 1000V 1 class/type I + II combined arrester with signal contact Connection of the signal contact via cable glands (8-12mmØ) max. conductor cross-section: 1.5mm² Connection of the functional earth via cable glands (8-12mmØ) Conductor cross-section: 16-25mm² Protection class: IP65 All built into a glas fibre reinforced polyester housing. Dimensions HxWxD: 334x558x175 mm Approval according to low voltage switchgear and controlgear IEC 61439-1:2011 and EN 61439-2:2011

Approbations et normes

Agréments	EN 61439-2, IEC 61439-2

Garantie

Période	5 ans

PVN1M6I4SXFXV1O1TXPX10

Weidmüller Interface GmbH & Co. KG
Klingenbergstraße 26
D-32758 Detmold
Germany

www.weidmueller.com

Caractéristiques techniques

Boîtier

Classe de protection	II	Fixation du coffret	Via les pieds de montage
Ligne type de raccordement	Connecteur WM4C	Matériau isolant	Polyester renforcé à la fibre de verre, polycarbonate
Tenue aux chocs	IK08 conforme à la norme CEI 62208, IK10 conforme à la norme CEI 62262	Type de montage	Montage sur paroi, 4 Outils de vissage

Caractéristiques générales

Degré de protection	IP65	Lieu d'installation	Zone extérieure protégée (terre et mer)
Normes	EN 61643-31		

Entrées

Connecteur de mise à la terre fonctionnel	Entrée du câble	Nombre d'entrées de câbles	1
		Diamètre de câble, min.	5 mm
		Diamètre de câble, max.	10 mm
		Presse-étoupes	M 16
	Raccordement du conducteur	Type de raccordement	Raccordement vissé
		Flexible, max. H05(07) V-K	25 mm²
		avec embouts, DIN 46228 pt 1, max.	16 mm²
Contact auxiliaire de protection contre les surtensions	Entrée du câble	Diamètre de câble, min.	5 mm
		Diamètre de câble, max.	10 mm
		Presse-étoupes	M 16
	Raccordement du conducteur	Type de raccordement	Bloc de jonction à ressort avec actionneur
		Flexible, max. H05(07) V-K	1,5 mm²
		avec embouts, DIN 46228 pt 1, max.	1,5 mm²
Entrée CC + & -	Raccordement des conducteurs	Type de raccordement	Connecteur débrochable WM4C
		Section de câble compatible	EN 50618:2015
		Section du conducteur, min.	4 mm²
		Section du conducteur, max.	6 mm²
	Entrée du câble	Nombre d'entrées de câbles	12

Fuses	Non
Nombre d'entrées de conduit	12
Nombre de points de puissance maximum (MPP)	6
Nombre d'entrées de ligne par MPP	≤ 2
Nombre max. d'entrées CC	par point de puissance maximum 2 entrées raccordées en parallèle
Type de fusible	Ni fusible ni support fusible
Nombre d'entrées	12

PVN1M6I4SXFXV1O1TXPX10

Weidmüller Interface GmbH & Co. KG
Klingenbergstraße 26
D-32758 Detmold
Germany

www.weidmueller.com

Caractéristiques techniques

Propriétés électriques

Courant par point d'alimentation maximal, max.	30 A		
Résistance nominale en courant à court terme	Courant nominal	37,5 A	
Tension nominale DC	1 000 V		

Protection contre la foudre côté CC

Classe d'exigence	Type I / II	Consommation de courant en veille P_C	<0,2 W
Courant de court-circuit I_{SCPV}	11 000 A	Courant de décharge total I_{total} (8/20 µs)	50 kA
Courant de décharge total I_{total} (10/350 µs)	12,5 kA	Courant de décharge, max. (8/20 µs)	40 kA
Courant de foudre de test I_{imp} (10/350 µs)	6.25 kA	Courant de fuite I_n (8/20 µs)	20 kA
Niveau de protection U_p (+/- , -/PE , +/PE)	≤ 3.8 kV	Niveau de protection U_p (+/-)	≤ 3.8 kV
Niveau de protection U_p (+/PE)	≤ 3.8 kV	Niveau de protection U_p (-/PE)	≤ 3.8 kV
Normes	EN 61643-31	Tension de fonctionnement continue max. mode DC UCPV +/- , -/PE , +/PE	1 100 V
Tension de l'installation FV, max. U_{cpv}	1 100 V		

Sorties

Nombre maximal de sorties CC	par point de puissance maximum 1 sortie		
Sortie CC + & -	Raccordement des conducteurs	Type de raccordement	Connecteur débrochable WM4C
		Section de câble compatible	TÜV 2 Pfg1169/08.07
		Section du conducteur, min.	4 mm²
		Section du conducteur, max.	6 mm²

interrupteur de rupture de charge DC

Exécution de l'interrupteur-sectionneur	pas d'interrupteur

Conformité environnementale du produit

Statut de conformité RoHS	Conforme avec exemption
Exemption RoHS (le cas échéant/connue)	6c
REACH SVHC	Lead 7439-92-1
SCIP	bdab5698-6a20-4370-8e28-8810d882d01a

Note importante

Informations sur le produit	Le numéro SCIP a été assigné en raison d'une teneur en plomb supérieure à 0,1 % du poids net. Consignes d'utilisation sûre selon l'ECHA : l'identification de la substance nocive est suffisante pour permettre une utilisation sûre du composant tout au long de son cycle de vie, y compris pendant la phase de durée de vie, de démontage et de mise au rebut/recyclage

PVN1M6I4SXFXV1O1TXPX10

Weidmüller Interface GmbH & Co. KG
Klingenbergstraße 26
D-32758 Detmold
Germany

www.weidmueller.com

Caractéristiques techniques

Agréments

Agréments	CE
Agréments MAMID	https://mdcop.weidmueller.com/mediadelivery/rendition/900_319222/-T1z1mm-S800/
ROHS	Conforme

Téléchargements

Agrément/Certificat/Document de conformité	EU Declaration of Conformity
Données techniques	CAD data – PV Next Schematic Diagram 2in1 CAD data – STEP
Documentation technique	Customer Drawing
Documentation utilisateur	Manual PV Next String Combiner Box MANUAL PV NEXT IT/ES/FR
Livre blanc	Fact Sheet DE PV CB Wie man Gebäude gegen Blitzeinschläge schützt Fact Sheet DE PV Wie man die Lebensdauer eines GAK verlängert Fact Sheet DE PV CB Wann Sicherungen zu installieren sind Fact Sheet DE CB PV NEXT Fact Sheet EN PV CB When DC fuses are mandatory to install Fact Sheet EN CB PV NEXT Fact Sheet EN PV How to protect buildings against lightning strikes Fact Sheet EN PV How to extend the life time of a Combiner Box Fact Sheet DE CB PV Strings kombinieren Fact Sheet EN CB Combining PV strings Fact Sheet EN PV Combiner Box earthing Fact Sheet DE PV Combiner Box Erdung
Catalogue	Catalogues in PDF-format

PVN1M6I4SXFXV1O1TXPX10

Weidmüller Interface GmbH & Co. KG
Klingenbergstraße 26
D-32758 Detmold
Germany

www.weidmueller.com

Dessins

Conception de la plaque de circuit imprimé

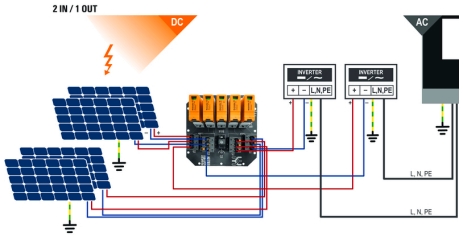

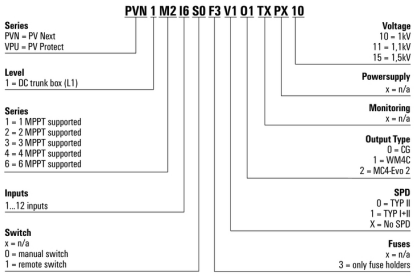

PVN1M6I4SXFXV1O1TXPX10

Weidmüller Interface GmbH & Co. KG
Klingenbergstraße 26
D-32758 Detmold
Germany

www.weidmueller.com

Dessins

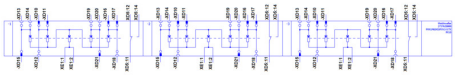

Dimensions without tolerances are no check dimensions

The English version is binding

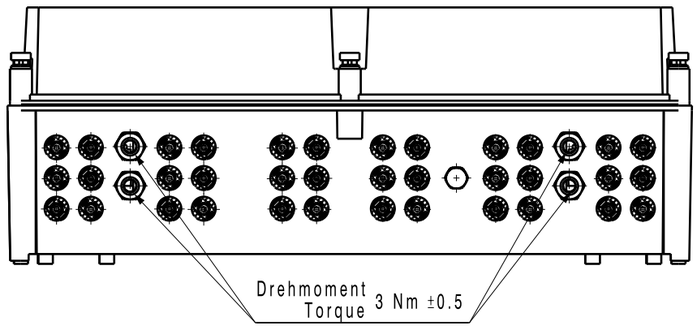

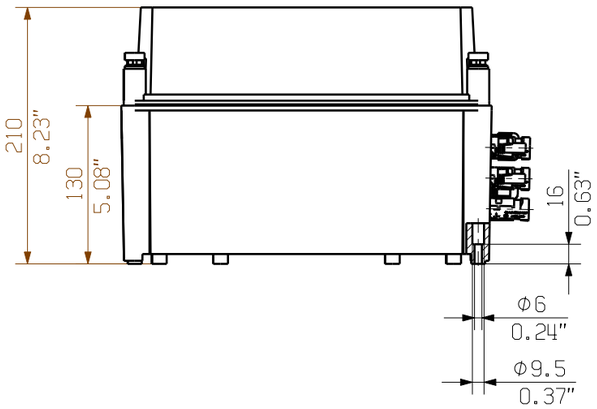

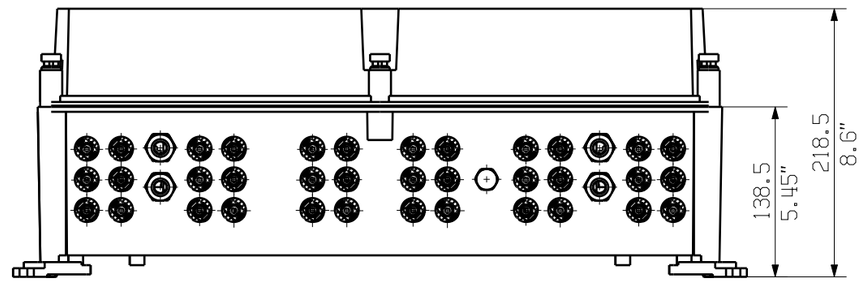

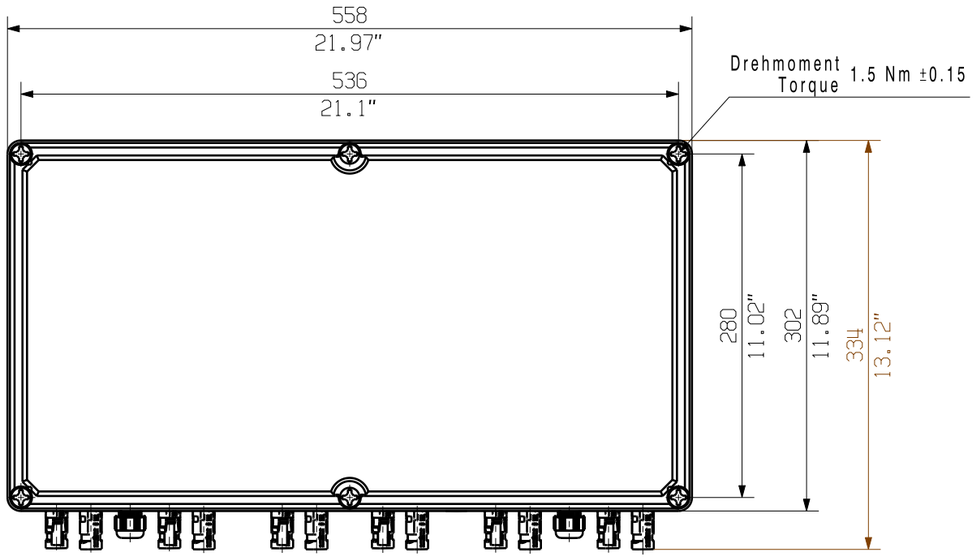

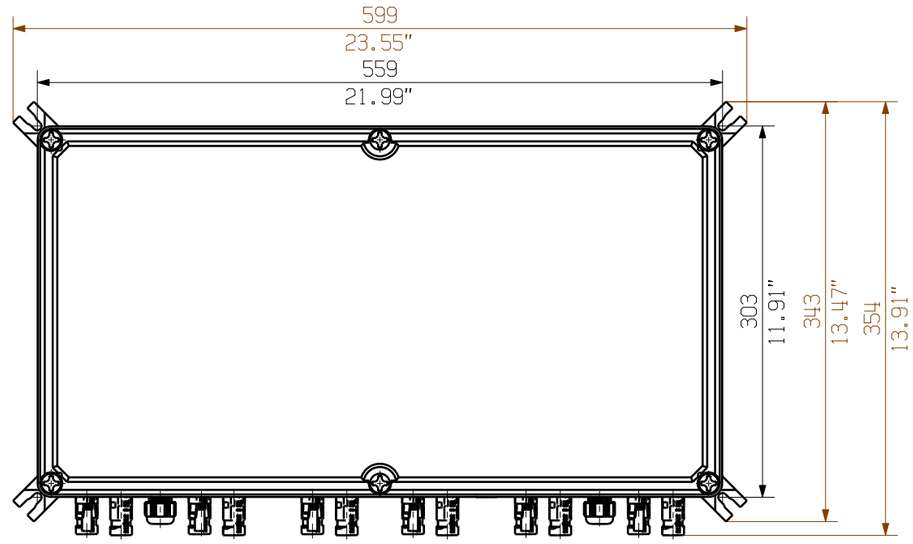

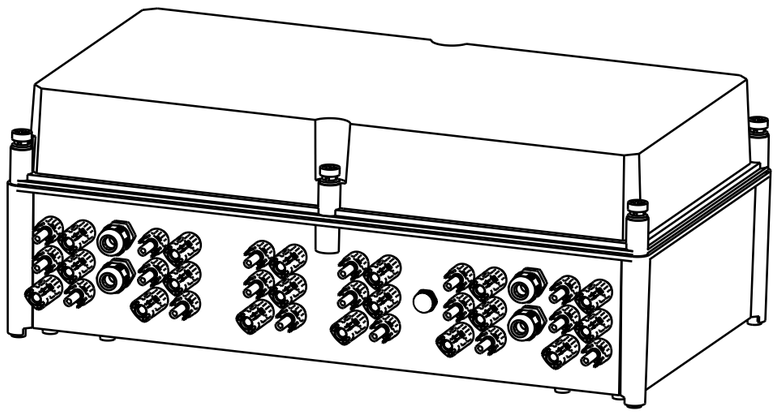

Darstellung mit Zubehoer
Shown with accessory 0360800000 MF TBF

Nicht im Lieferumfang enthalten!
Not included in delivery!

EC00004112		Prim PLM Part No.: 1230343	Prim ERP Part No.: 2737620000
First Issue Date 27.03.2020	Max. nos. / Modification	Weidmüller	72139 (Drawing no.) 1 (Issue no.)
			Sheet 03 of 03 sheets
Scale: 1/5 Size: A3	Drawn 22.10.2020 Brüntrup, Anna	2737620000 PVN1M6I12SXFXV101TXPX10	
	Responsible Wohlgemuth, Kl	COMBINERBOX RESIDENTIAL/COMMERCIAL	
	Approved 22.10.2020 Püschner, Klau	COMBINERBOX RESIDENTIAL/COMMERCIAL	
Drawing Customer		Product file:	

The reproduction, distribution and utilization of this document as well as the communication of its contents to others without explicit authorization is prohibited.
Offenders will be held liable for the payment of damages. Weidmueller exclusively reserves the right to file for patents, utility models or designs.
© Weidmueller Interface GmbH & Co. KG